DL Vario Quattro PRO S Bianco neutro argento

LAMPADA DA ESTERNO LED CON SENSORE

EAN 4007841035495
E-Nr. 941300189

- Incluso sistema LED STEINEL
- Lenti a sensore integrate
- 4 sensori a raggi infrarossi regolabili in ogni direzione
- Possibilità di regolazione del raggio d'azione in 4 direzioni
- 4 ore di luce continua (optional)
- Materiale antiurto IK 07
- Possibilità di collegamento in rete tramite cavo (max. 10 pezzi)

steinel

310 x 69 mm



DL Vario Quattro PRO S Bianco neutro argento

LAMPADA DA ESTERNO LED CON SENSORE

EAN **4007841035495**
E-Nr. **941300189**

Dati tecnici

DIMENSIONI

Dimensioni Ø × A	**310 x 69 mm**

ELETTRICO

Allacciamento alla rete	**230 V / 50 – 60 Hz**
Potenza	**14 W**
Uscita di commutazione 1 ohmica	**500 W**
Lampade fluorescenti reattore elettronico	**500 W**
Lampade fluorescenti non compensate	**500 VA**
Lampade fluorescenti compensate in serie	**500 VA**
Lampade fluorescenti compensate in parallelo	**500 VA**
Uscita di commutazione 1 lampade alogene a bassa tensione	**500 VA**
Lampade LED < 2 W	**16 W**
Lampade LED > 2 W < 8 W	**64 W**
Lampade LED > 8 W	**64 W**
Carico capacitivo in µF	**88 µF**
Autoconsumo	**0,5 W**

TECNOLOGIA DEI SENSORI

Altezza di montaggio max.	**6,00 m**
Tecnologia del sensore	**Infrarossi passivi**
Con sensore di movimento	**Sì**
Angolo di apertura	**180 °**
Protezione anti-intrusione	**Sì**
Mascheramento per segmenti	**No**
Scalabilità elettronica	**No**
Scalabilità meccanica	**Sì**
Dettaglio della portata	**Possibilità di regolazione del raggio d'azione da 2 a 8 m in 4 direzioni (in step di 90°)**
Portata radiale	**6 x 6 m (36 m²)**
Portata tangenziale	**16 x 16 m (256 m²)**
Altezza di montaggio	**2,0 – 6,0 m**
Altezza di montaggio ottimale	**2,8 m**

CONNETTIVITÀ

Collegamento in rete	**Sì**
Tipo di collegamento in rete	**Master/Master**
Numero unità in rete	**max. 10 lampade**
Funzionamento slave regolabile	**No**
Collegamento in rete tramite	**Cavo**

TECNICA DELL'ILLUMINAZIONE

Flusso luminoso misurato 360°	**1430 lm**
Efficienza	**102 lm/W**
Temperatura di colore	**4000 K**
Deviazione cromatica LED	**SDCM3**
Indice di resa cromatica	**80 - 89**
Con lampadina	**Sì, sistema LED STEINEL**
Lampadina	**LED non sostituibile**
Attacco	**senza**
Sistema di raffreddamento LED	**Passive Thermo Control**
Avvio luce dolce	**Sì**
Luce permanente	**commutabile, 4 ore**

DURATA

Durata LED max. °C	**50000 h**
Durata LED L70B50 25°C	**> 60000 h**

IMPOSTAZIONI

Interruttore crepuscolare	**Sì**
Regolazione crepuscolare	**2 – 1000 lx**
Impostazione del tempo	**5 s – 30 min**
Funzione luce di base	**Sì**
Durata funzione luce di base	**10/30 Min., ganze Nacht**
Impostazioni tramite	**Potenziometri**
Con telecomando	**No**
Regolazione crepuscolare Teach	**No**
Funzione luce di base in percentuale	**10 %**
Funzione luce di base percentuale da	**10 %**

ALLOGGIAMENTO E MATERIALE

Resistenza agli urti	**IK07**
Grado di protezione	**IP54**
Classe di protezione	**II**
Temperatura ambiente	**-20...+35 °C**
Materiale dell'alloggiamento	**Plastica**
Materiale della copertura	**Plastica strutturata**
Luogo di montaggio	**soffitto**
Luogo di applicazione	**Esterno**
Tipo di montaggio	**A superficie**
Materiale	**Plastica**
Applicazione ambiente	**Flur / Gang, Funktionsraum / Nebenraum, Treppenhaus, Aussenbereich, Hauseingang, Hof & Einfahrt, Innenbereich**
Colore	**argento**

CONTENUTO DELLA FORNITURA E GARANZIA

Garanzia del produttore	**5 anni**

CERTIFICATI ED EPREL

Certificati	**DEKRA EMV**
Categoria EPREL	**Prodotto con sorgente luminosa integrata**

DL Vario Quattro PRO S Bianco neutro argento

LAMPADA DA ESTERNO LED CON SENSORE

EAN **4007841035495**
E-Nr. **941300189**

Illustrazioni

DISEGNI TECNICI

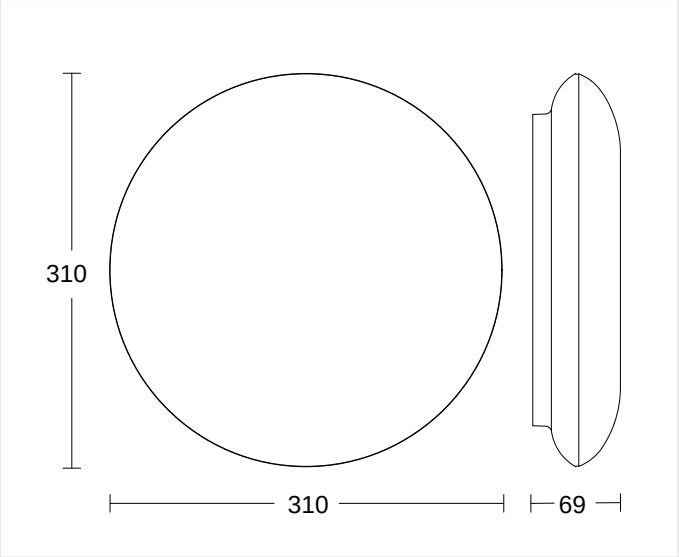

310 x 69 mm

ALTEZZA DI MONTAGGIO

2,0 – 6,0 m	2,8 m	6,00 m
BEREICH	OPTIMAL	MAX

DL Vario Quattro PRO S Bianco neutro argento

LAMPADA DA ESTERNO LED CON SENSORE

EAN **4007841035495**
E-Nr. **941300189**

Schemi elettrici

SCHEMA 1

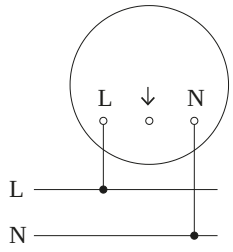

Schema elettrico Master

SCHEMA 2

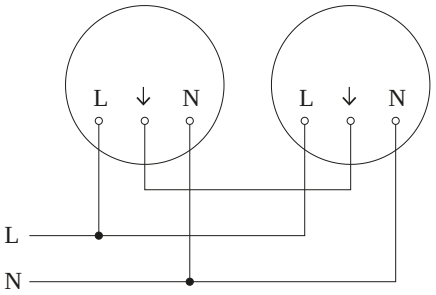

Schema elettrico Master-Master collegamento in rete

DL Vario Quattro PRO S Bianco neutro argento

LAMPADA DA ESTERNO LED CON SENSORE

EAN **4007841035495**
E-Nr. **941300189**

Accessori

DATI PER L'ORDINE

Art.-Nr.	4007841035495
EAN	4007841035495
N. E	941300189
Typ	**DL Vario Quattro PRO S Bianco neutro argento**

neva lux

nevalux AG
Neugrütstrasse 2
8610 Uster
+41 44 508 78 78
info@nevalux.swiss