RS PRO LED S2 Polycarbonat neutralweiss

SENSOR-LED-INNENLEUCHTE

EAN 4007841035808
E-Nr. 941009769

- Inklusive STEINEL LED-System
- Intelligentes LED-Kühlsystem
- Fernbedienung Smart Remote optional
- Optionale Grundhelligkeit 10 - 20 %
- Drahtlose Funkvernetzung
- Hochwertiges Aluminium

steinel

350 x 83 mm



RS PRO LED S2 Polycarbonat neutralweiss

SENSOR-LED-INNENLEUCHTE

EAN 4007841035808
E-Nr. 941009769

Technische Daten

IDENTIFIKATION

Variante	Polycarbonat neutralweiss

ABMESSUNGEN

Abmessungen Ø × H	350 x 83 mm

ELEKTRIK

Netzanschluss	230 V / 50 – 60 Hz
Leistung	26 W
Eigenverbrauch	1,2 W

SENSORIK

Sensortechnologie	Hochfrequenz
Sendeleistung	< 1 mW
HF-Technik	5,8 GHz
Mit Bewegungsmelder	Ja
Erfassung	ggf. durch Glas, Holz und Leichtbauwände
Erfassungswinkel	360 °
Öffnungswinkel	160 °
Segmentweise Ausblendung	Ja
Elektronische Skalierbarkeit	Ja
Mechanische Skalierbarkeit	Nein
Reichweite radial	Ø 8 m (50 m²)

VERNETZUNG

Vernetzung	Ja
Art der Vernetzung	Master/Slave, Master/Master

LICHTTECHNIK

Farbtemperatur	4000 K
Farbabweichung LED	SDCM3
Farbwiedergabeindex	80 - 89
Mit Leuchtmittel	Ja, STEINEL LED-System
Leuchtmittel	LED nicht austauschbar
Sockel	Ohne
LED-Kühlsystem	Active Thermo Control
Softlichtstart	Ja
Dauerlicht	schaltbar, 4 h
Lichtstrom	2210 lm

LEBENSDAUER

Lebensdauer LED max. °C	70000 h
Lichtstromrückgang nach LM80	L80B10

EINSTELLUNGEN

Dämmerungsschalter	Ja
Dämmerungseinstellung	2 – 2000 lx
Zeiteinstellung	5 s – 15 min
Grundlichtfunktion	Ja
Grundlichtfunktion Zeit	10/30 Min., ganze Nacht
Funktionen	Nachbargruppenfunktion, Präsenzfunktion, Gruppenparametrierung, Manuell ON / ON-OFF
Einstellungen via	DIP-Schalter, Potis, Fernbedienung, Smart Remote
Mit Fernbedienung	Nein

GEHÄUSE & MATERIAL

Schlagfestigkeit	IK07
Schutzart	IP20
Schutzklasse	II
Umgebungstemperatur	-10...+50 °C
Werkstoff des Gehäuses	Aluminium
Werkstoff der Abdeckung	Kunststoff opal

LIEFERUMFANG & GARANTIE

Herstellergarantie	5 Jahre

RS PRO LED S2 Polycarbonat neutralweiss

SENSOR-LED-INNENLEUCHTE

EAN **4007841035808**
E-Nr. **941009769**

Illustrationen

TECHNISCHE ZEICHNUNGEN

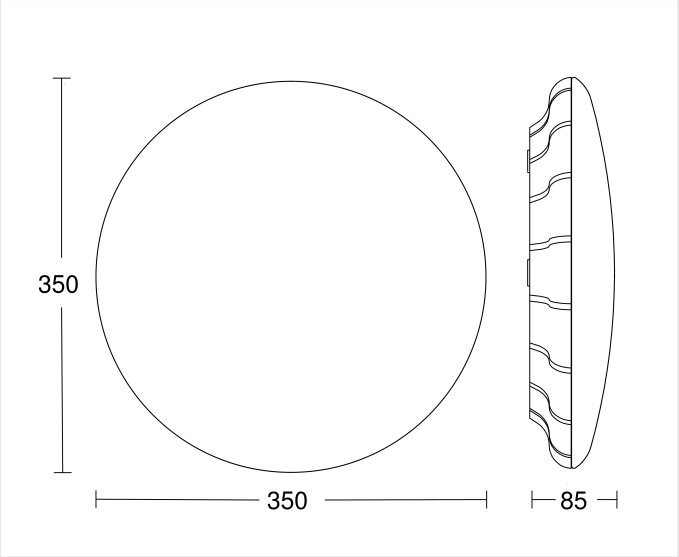

350 x 83 mm

RS PRO LED S2 Polycarbonat neutralweiss

SENSOR-LED-INNENLEUCHTE

EAN **4007841035808**
E-Nr. **941009769**

Schaltbilder

SCHALTPLAN 1

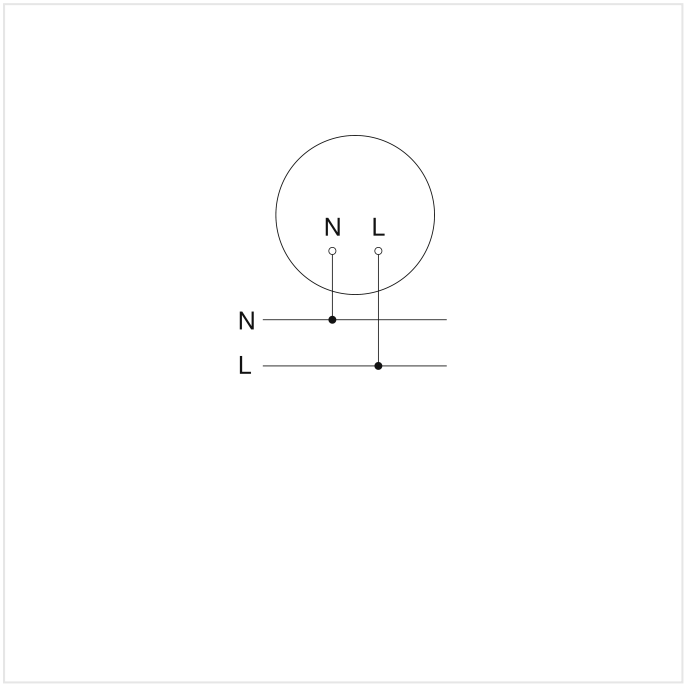

Schaltplan Slave / Funk-Master Vernetzung

SCHALTPLAN 2

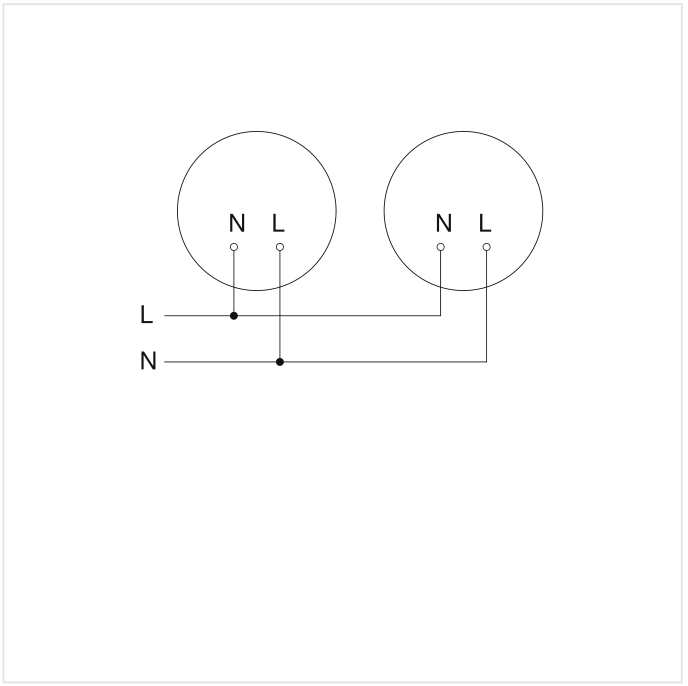

Schaltplan Master-Master Vernetzung

RS PRO LED S2 Polycarbonat neutralweiss

SENSOR-LED-INNENLEUCHTE

EAN **4007841035808**
E-Nr. **941009769**

Zubehör

	ARTIKELNUMMER	BEZEICHNUNG	KATEGORIE
	4007841009151	**Smart Remote**	Zubehör

BESTELLANGABEN

Art.-Nr.	4007841035808
EAN	4007841035808
E-Nummer	941009769
Typ	**RS PRO LED S2 Polycarbonat neutralweiss**

nevalux AG
Neugrütstrasse 2
8610 Uster
+41 44 508 78 78
info@nevalux.swiss