RS PRO LED S2 PC bl. neutre

LUMINAIRE INTÉRIEUR LED À DÉTECTION

EAN 4007841035808
E-Nr. 941009769

- Système LED STEINEL inclus
- Système de refroidissement des LED intelligent
- Télécommande Smart Remote en option
- Balisage de 10 à 20 % par réglage
- Mise en réseau radio sans fil
- Aluminium de qualité supérieure

steinel

350 x 83 mm



RS PRO LED S2 PC bl. neutre

LUMINAIRE INTÉRIEUR LED À DÉTECTION

EAN **4007841035808**
E-Nr. **941009769**

Caractéristiques techniques

IDENTIFICATION

Variante	**PC bl. neutre**

DIMENSIONS

Dimensions Ø × H	**350 x 83 mm**

ÉLECTRICITÉ

Raccordement secteur	**230 V / 50 – 60 Hz**
Puissance	**26 W**
Consommation propre	**1,2 W**

TECHNOLOGIE DE DÉTECTION

Technologie de capteur	**Hyper fréquence**
Puissance d'émission	**< 1 mW**
Technologie HF	**5,8 GHz**
Avec détecteur de mouvement	**Oui**
Détection	**le cas échéant à travers le verre, le bois et les cloisons fines**
Angle de détection	**360 °**
Angle d'ouverture	**160 °**
Occultation par segments	**Oui**
Évolutivité électronique	**Oui**
Évolutivité mécanique	**Non**
Portée radiale	**Ø 8 m (50 m²)**

CONNECTIVITÉ

Mise en réseau	**Oui**
Type de mise en réseau	**Maître/Esclave, Maître/Maître**

TECHNIQUE D'ÉCLAIRAGE

Température de couleur	**4000 K**
Écart chromatique LED	**SDCM3**
Indice de rendu des couleurs	**80 - 89**
Avec ampoule	**Oui, système d'éclairage LED STEINEL**
Ampoule	**LED non interchangeable**
Culot	**sans**
Système de refroidissement LED	**contrôle thermique actif**
Démarrage progressif	**Oui**
Éclairage permanent	**commutable, 4 h**
Flux lumineux	**2210 lm**

DURÉE DE VIE

Durée de vie LED max. °C	**70000 h**
Diminution du flux lumineux selon LM80	**L80B10**

RÉGLAGES

Interrupteur crépusculaire	**Oui**
Réglage crépusculaire	**2 – 2000 lx**
Réglage du temps	**5 s – 15 min**
Fonction lumière de base	**Oui**
Durée fonction lumière de base	**10/30 min, toute la nuit**
Fonctions	**Fonction groupe voisin, Fonction présence, Paramétrage de groupe, Manuel ON / ON-OFF**
Réglages via	**Interrupteur DIP, Potentiomètres, Télécommande, Smart Remote**
Avec télécommande	**Non**

BOÎTIER ET MATÉRIAU

Résistance aux chocs	**IK07**
Indice de protection	**IP20**
Classe de protection	**II**
Température ambiante	**-10...+50 °C**
Matériau du boîtier	**Aluminium**
Matériau du cache	**Matière plastique opale**

CONTENU DE LA LIVRAISON ET GARANTIE

Garantie fabricant	**5 ans**

RS PRO LED S2 PC bl. neutre

LUMINAIRE INTÉRIEUR LED À DÉTECTION

EAN **4007841035808**
E-Nr. **941009769**

Illustrations

PLANS TECHNIQUES

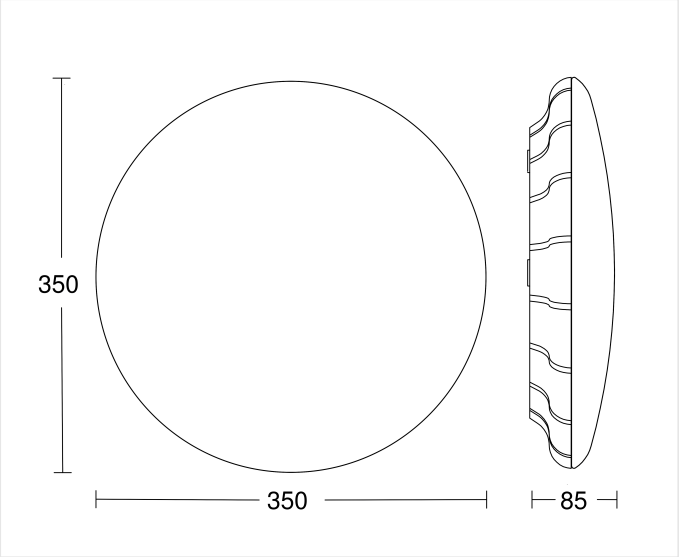

350 x 83 mm

RS PRO LED S2 PC bl. neutre

LUMINAIRE INTÉRIEUR LED À DÉTECTION

EAN **4007841035808**
E-Nr. **941009769**

Schémas de câblage

SCHÉMA 1

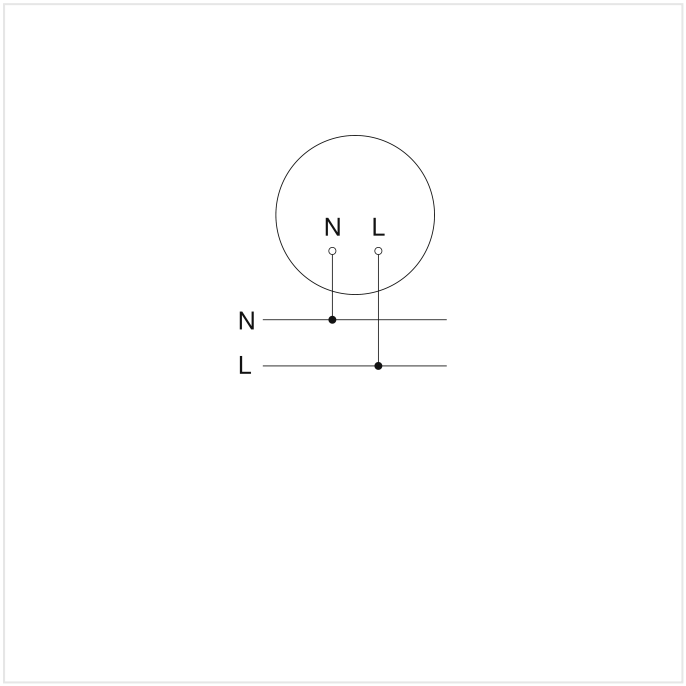

Schéma du circuit d´interconnexion maître/esclave en wifi

SCHÉMA 2

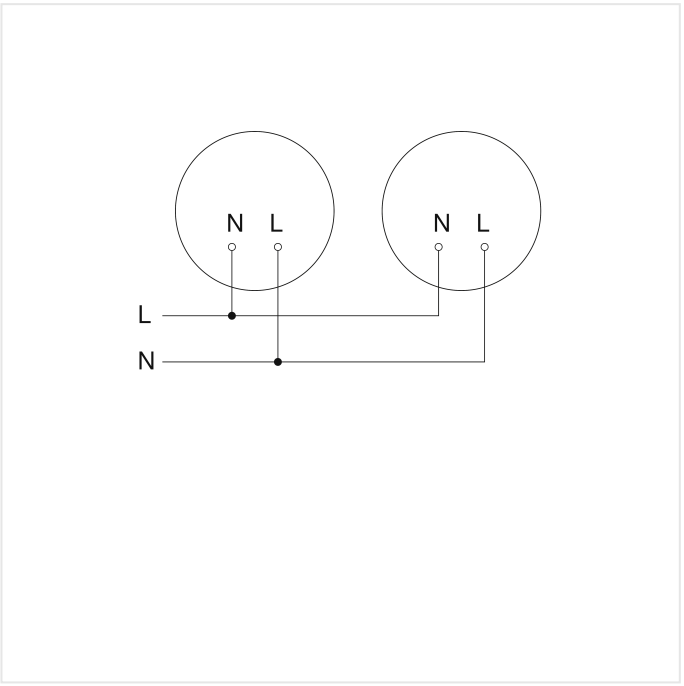

Schéma du circuit d´interconnexion maître/maître

RS PRO LED S2 PC bl. neutre

LUMINAIRE INTÉRIEUR LED À DÉTECTION

EAN **4007841035808**
E-Nr. **941009769**

Accessoires

	RÉFÉRENCE	DÉSIGNATION	CATÉGORIE
	4007841009151	**Smart Remote**	Accessoires

INFORMATIONS DE COMMANDE

Art.-Nr.	4007841035808
EAN	4007841035808
N° E	941009769
Typ	**RS PRO LED S2 PC bl. neutre**

nevalux AG
Neugrütstrasse 2
8610 Uster
+41 44 508 78 78
info@nevalux.swiss