RS PRO LED S2 PMMA neutralweiss

SENSOR-LED-INNENLEUCHTE

EAN 4007841035839
E-Nr. 941309759

- Inklusive STEINEL LED-System
- Intelligentes LED-Kühlsystem
- Fernbedienung Smart Remote optional
- Optionale Grundhelligkeit 10 - 20 %
- Drahtlose Funkvernetzung
- Hochwertiges Aluminium

steinel

350 x 83 mm



RS PRO LED S2 PMMA neutralweiss

SENSOR-LED-INNENLEUCHTE

EAN **4007841035839**
E-Nr. **941309759**

Technische Daten

IDENTIFIKATION

Variante	**PMMA neutralweiss**

ABMESSUNGEN

Abmessungen Ø × H	**350 x 83 mm**

ELEKTRIK

Netzanschluss	**230 V / 50 – 60 Hz**
Leistung	**26 W**
Eigenverbrauch	**1,2 W**

SENSORIK

Sensortechnologie	**Hochfrequenz**
Sendeleistung	**< 1 mW**
HF-Technik	**5,8 GHz**
Mit Bewegungsmelder	**Ja**
Erfassung	**ggf. durch Glas, Holz und Leichtbauwände**
Erfassungswinkel	**360 °**
Öffnungswinkel	**160 °**
Segmentweise Ausblendung	**Ja**
Elektronische Skalierbarkeit	**Ja**
Mechanische Skalierbarkeit	**Nein**
Reichweite radial	**Ø 8 m (50 m²)**

VERNETZUNG

Vernetzung	**Ja**
Art der Vernetzung	**Master/Slave, Master/Master**

LICHTTECHNIK

Farbtemperatur	**4000 K**
Farbabweichung LED	**SDCM3**
Farbwiedergabeindex	**80 - 89**
Mit Leuchtmittel	**Ja, STEINEL LED-System**
Leuchtmittel	**LED nicht austauschbar**
Sockel	**Ohne**
LED-Kühlsystem	**Active Thermo Control**
Softlichtstart	**Ja**
Dauerlicht	**schaltbar, 4 h**
Lichtstrom	**2626 lm**

LEBENSDAUER

Lebensdauer LED max. °C	**70000 h**
Lichtstromrückgang nach LM80	**L80B10**

EINSTELLUNGEN

Dämmerungsschalter	**Ja**
Dämmerungseinstellung	**2 – 2000 lx**
Zeiteinstellung	**5 s – 15 min**
Grundlichtfunktion	**Ja**
Grundlichtfunktion Zeit	**10/30 Min., ganze Nacht**
Funktionen	**Nachbargruppenfunktion, Präsenzfunktion, Gruppenparametrierung, Manuell ON / ON-OFF**
Einstellungen via	**DIP-Schalter, Potis, Fernbedienung, Smart Remote**
Mit Fernbedienung	**Nein**

GEHÄUSE & MATERIAL

Schlagfestigkeit	**IK03**
Schutzart	**IP20**
Schutzklasse	**II**
Umgebungstemperatur	**-10...+50 °C**
Werkstoff des Gehäuses	**Aluminium**
Werkstoff der Abdeckung	**Kunststoff opal**

LIEFERUMFANG & GARANTIE

Herstellergarantie	**5 Jahre**

RS PRO LED S2 PMMA neutralweiss

SENSOR-LED-INNENLEUCHTE

EAN **4007841035839**
E-Nr. **941309759**

Illustrationen

TECHNISCHE ZEICHNUNGEN

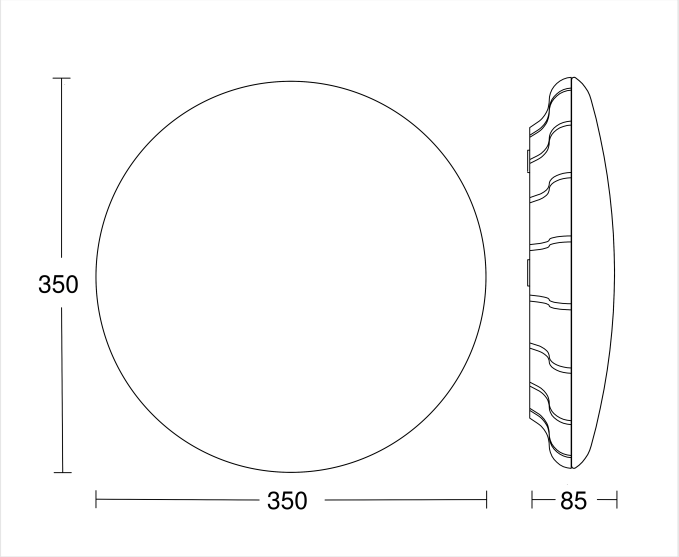

350 x 83 mm

RS PRO LED S2 PMMA neutralweiss

SENSOR-LED-INNENLEUCHTE

EAN **4007841035839**
E-Nr. **941309759**

Schaltbilder

SCHALTPLAN 1

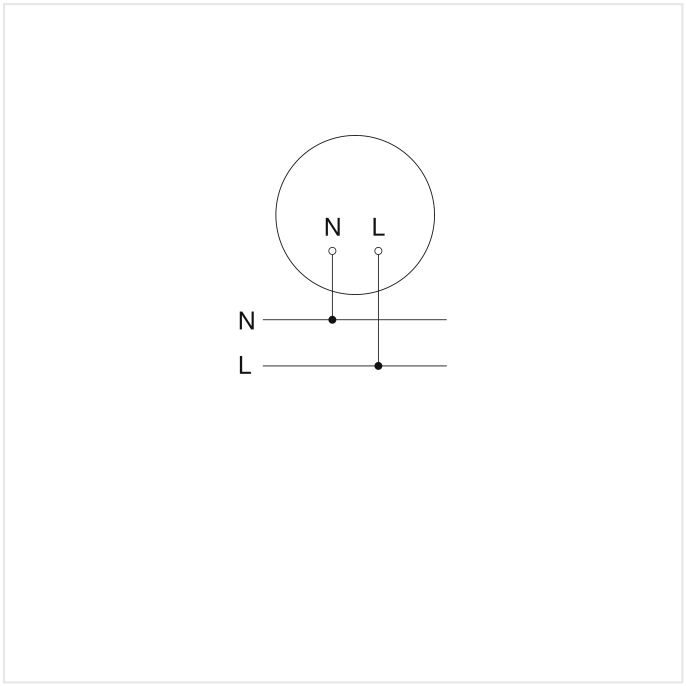

Schaltplan Slave / Funk-Master Vernetzung

SCHALTPLAN 2

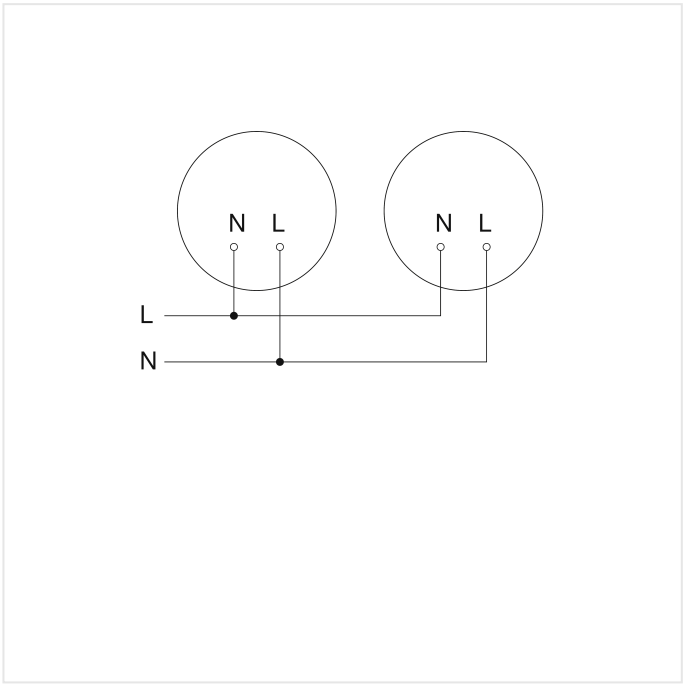

Schaltplan Master-Master Vernetzung

RS PRO LED S2 PMMA neutralweiss

SENSOR-LED-INNENLEUCHTE

EAN **4007841035839**
E-Nr. **941309759**

Zubehör

	ARTIKELNUMMER	BEZEICHNUNG	KATEGORIE
	4007841009151	**Smart Remote**	Zubehör

BESTELLANGABEN

Art.-Nr.	4007841035839
EAN	4007841035839
E-Nummer	941309759
Typ	**RS PRO LED S2 PMMA neutralweiss**

nevalux AG
Neugrütstrasse 2
8610 Uster
+41 44 508 78 78
info@nevalux.swiss