RS PRO 5100 C Slave

LED-INNENLEUCHTE OHNE SENSOR

EAN 4007841052904
E-Nr. 941000049

- Inklusive STEINEL LED-System
- Vernetzbar und Einstellbar via Bluetooth
- Schlagfestes Material IK 07
- Optionale Grundhelligkeit 10 - 50 %
- Optionales Hauptlicht 50 - 100 %
- Verschiebbare Halter für einfache Montage

steinel

58 x 1370 x 87 mm



RS PRO 5100 C Slave

LED-INNENLEUCHTE OHNE SENSOR

EAN **4007841052904**
E-Nr. **941000049**

Technische Daten

ABMESSUNGEN

Abmessungen L × B × H	**58 x 1370 x 87 mm**

ELEKTRIK

Netzanschluss	**230 V / 50 – 60 Hz**
Leistung	**30 W**
Eigenverbrauch	**0,4 W**

SENSORIK

Mit Bewegungsmelder	**Nein**
Elektronische Skalierbarkeit	**Ja**

LICHTTECHNIK

Gemessener Lichtstrom 360°	**4206 lm**
Farbtemperatur	**4000 K**
Farbabweichung LED	**SDCM3**
Farbwiedergabeindex	**80 - 89**
Mit Leuchtmittel	**Ja, STEINEL LED-System**
Leuchtmittel	**LED nicht austauschbar**
Sockel	**Ohne**
LED-Kühlsystem	**Passive Thermo Control**
Softlichtstart	**Nein**
Dauerlicht	**schaltbar**

LEBENSDAUER

Lebensdauer LED max. °C	**60000 h**
Lichtstromrückgang nach LM80	**L80B10**

EINSTELLUNGEN

Dämmerungsschalter	**Nein**
Grundlichtfunktion	**Ja**
Grundlichtfunktion Zeit	**10-30 Min., ganze Nacht**
Hauptlicht einstellbar	**50 - 100 %**
Einstellungen via	**App, Smartphone, Tablet, Bluetooth**
Mit Fernbedienung	**Nein**
Dämmerungseinstellung Teach	**Nein**
Grundlichtfunktion in Prozent	**10 – 50 %**
Grundlichtfunktion Prozent von	**10 %**

GEHÄUSE & MATERIAL

Schlagfestigkeit	**IK07**
Schutzart	**IP66**
Schutzklasse	**II**
Umgebungstemperatur	**-20...+40 °C**
Werkstoff des Gehäuses	**Kunststoff**
Werkstoff der Abdeckung	**Kunststoff strukturiert**
Montageort	**Decke, Wand**
Anwendung Ort	**Innenbereich**
Montageart	**Aufputzmontage**
Anwendung Raum	**Aussenbereich, Flur / Gang, Funktionsraum / Nebenraum, Innenbereich, Teeküche, Treppenhaus, Umkleide, WC / Waschraum**
Farbe	**Grau**

LIEFERUMFANG & GARANTIE

Herstellergarantie	**5 Jahre**

ZERTIFIKATE & EPREL

Ausweise/Zertifikate	**DEKRA**

RS PRO 5100 C Slave

LED-INNENLEUCHTE OHNE SENSOR

EAN **4007841052904**
E-Nr. **941000049**

Illustrationen

TECHNISCHE ZEICHNUNGEN

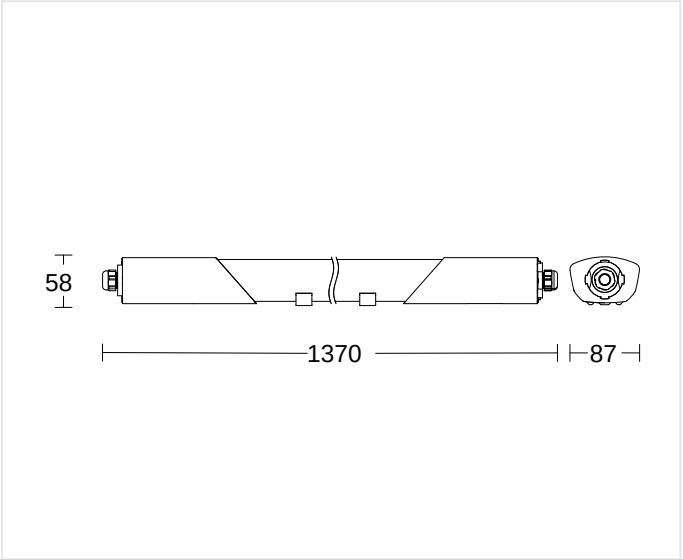

58 x 1370 x 87 mm

RS PRO 5100 C Slave

LED-INNENLEUCHTE OHNE SENSOR

EAN **4007841052904**
E-Nr. **941000049**

Schaltbilder

SCHALTPLAN 1

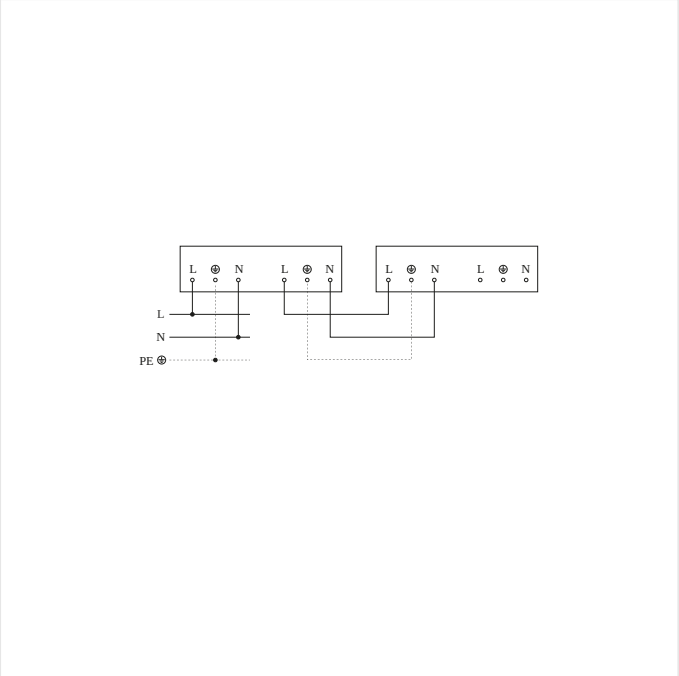

Schaltplan Master-Slave Vernetzung

RS PRO 5100 C Slave

LED-INNENLEUCHTE OHNE SENSOR

EAN **4007841052904**
E-Nr. **941000049**

Zubehör

BESTELLANGABEN

Art.-Nr.	4007841052904
EAN	4007841052904
E-Nummer	941000049
Typ	**RS PRO 5100 C Slave**

nevalux AG
Neugrütstrasse 2
8610 Uster
+41 44 508 78 78
info@nevalux.swiss