RS PRO Connect 5100 LED esclave

LUMINAIRE INTÉRIEURE LED SANS DÉTECTEUR

EAN 4007841052904
E-Nr. 941000049

- Système LED STEINEL inclus
- Mise en réseau et réglage possibles via Bluetooth
- Matériau résistant aux chocs IK 07
- Balisage de 10 à 50 % par réglage
- Éclairage principal de 50 à 100 % par réglage
- Support mobile pour un montage facile

steinel

58 x 1370 x 87 mm



RS PRO Connect 5100 LED esclave

LUMINAIRE INTÉRIEURE LED SANS DÉTECTEUR

EAN **4007841052904**
E-Nr. **941000049**

Caractéristiques techniques

DIMENSIONS

Dimensions L × l × H	**58 x 1370 x 87 mm**

ÉLECTRICITÉ

Raccordement secteur	**230 V / 50 – 60 Hz**
Puissance	**30 W**
Consommation propre	**0,4 W**

TECHNOLOGIE DE DÉTECTION

Avec détecteur de mouvement	**Non**
Évolutivité électronique	**Oui**

TECHNIQUE D'ÉCLAIRAGE

Flux lumineux mesuré 360°	**4206 lm**
Température de couleur	**4000 K**
Écart chromatique LED	**SDCM3**
Indice de rendu des couleurs	**80 - 89**
Avec ampoule	**Oui, système d'éclairage LED STEINEL**
Ampoule	**LED non interchangeable**
Culot	**sans**
Système de refroidissement LED	**Contrôle thermique passif**
Démarrage progressif	**Non**
Éclairage permanent	**commutable**

DURÉE DE VIE

Durée de vie LED max. °C	**60000 h**
Diminution du flux lumineux selon LM80	**L80B10**

RÉGLAGES

Interrupteur crépusculaire	**Non**
Fonction lumière de base	**Oui**
Durée fonction lumière de base	**10-30 min, toute la nuit**
Lumière principale réglable	**50 - 100 %**
Réglages via	**Application, Smartphone, Tablette, Bluetooth**
Avec télécommande	**Non**
Réglage crépusculaire Teach	**Non**
Fonction lumière de base en pourcentage	**10 – 50 %**
Fonction lumière de base pourcentage de	**10 %**

BOÎTIER ET MATÉRIAU

Résistance aux chocs	**IK07**
Indice de protection	**IP66**
Classe de protection	**II**
Température ambiante	**-20...+40 °C**
Matériau du boîtier	**Matière plastique**
Matériau du cache	**Plastique structuré**
Lieu de montage	**mur, plafond**
Lieu d'application	**Intérieur**
Type de montage	**En saillie**
Application pièce	**couloir / allée, vestiaires, espace fonctionnel / local annexe, kitchenette, cage d\'escalier, WC / salle d\'eau, extérieur, Intérieur**
Couleur	**gris**

CONTENU DE LA LIVRAISON ET GARANTIE

Garantie fabricant	**5 ans**

CERTIFICATS ET EPREL

Certificats	**DEKRA**

RS PRO Connect 5100 LED esclave

LUMINAIRE INTÉRIEURE LED SANS DÉTECTEUR

EAN **4007841052904**
E-Nr. **941000049**

Illustrations

PLANS TECHNIQUES

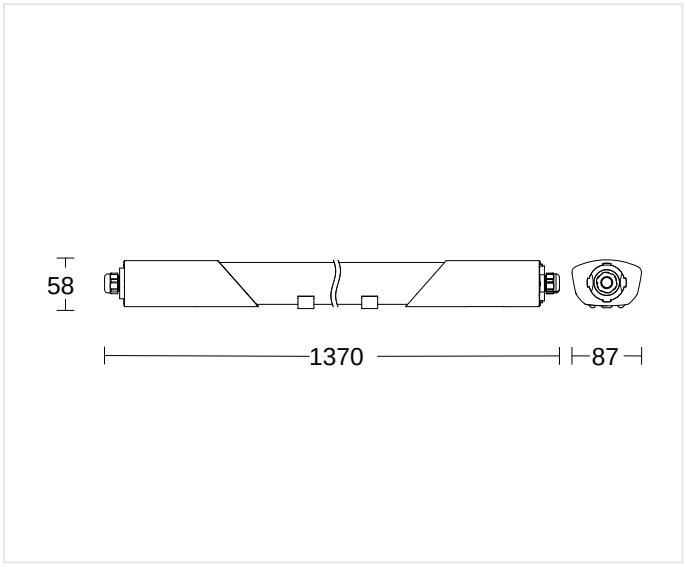

58 x 1370 x 87 mm

RS PRO Connect 5100 LED esclave

LUMINAIRE INTÉRIEURE LED SANS DÉTECTEUR

EAN **4007841052904**
E-Nr. **941000049**

Schémas de câblage

SCHÉMA 1

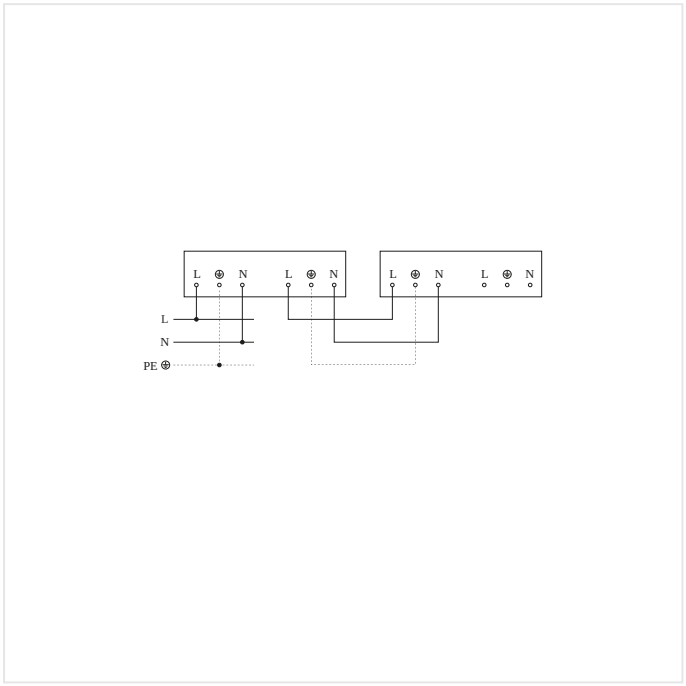

Schéma du circuit d´interconnexion maître/esclave

RS PRO Connect 5100 LED esclave

LUMINAIRE INTÉRIEURE LED SANS DÉTECTEUR

EAN **4007841052904**
E-Nr. **941000049**

Accessoires

INFORMATIONS DE COMMANDE

Art.-Nr.	4007841052904
EAN	4007841052904
N° E	941000049
Typ	**RS PRO Connect 5100 LED esclave**

nevalux AG
Neugrütstrasse 2
8610 Uster
+41 44 508 78 78
info@nevalux.swiss