RS PRO Connect 5100 LED Slave

LAMPADA DA INTERNO SENZA SENSORE LED

EAN 4007841052904
E-Nr. 941000049

- Incluso sistema LED STEINEL
- Collegabile in rete e regolabile tramite Bluetooth
- Materiale antiurto IK 07
- Luminosità di base optional 10 - 50 %
- Luce principale optional 50 - 100%
- Sostegni mobili per facilitare il montaggio

steinel

58 x 1370 x 87 mm



RS PRO Connect 5100 LED Slave

LAMPADA DA INTERNO SENZA SENSORE LED

EAN **4007841052904**
E-Nr. **941000049**

Dati tecnici

DIMENSIONI

Dimensioni L × P × A	**58 x 1370 x 87 mm**

ELETTRICO

Allacciamento alla rete	**230 V / 50 – 60 Hz**
Potenza	**30 W**
Autoconsumo	**0,4 W**

TECNOLOGIA DEI SENSORI

Con sensore di movimento	**No**
Scalabilità elettronica	**Sì**

TECNICA DELL'ILLUMINAZIONE

Flusso luminoso misurato 360°	**4206 lm**
Temperatura di colore	**4000 K**
Deviazione cromatica LED	**SDCM3**
Indice di resa cromatica	**80 - 89**
Con lampadina	**Sì, sistema LED STEINEL**
Lampadina	**LED non sostituibile**
Attacco	**senza**
Sistema di raffreddamento LED	**Passive Thermo Control**
Avvio luce dolce	**No**
Luce permanente	**commutabile**

DURATA

Durata LED max. °C	**60000 h**
Calo del flusso luminoso secondo LM80	**L80B10**

IMPOSTAZIONI

Interruttore crepuscolare	**No**
Funzione luce di base	**Sì**
Durata funzione luce di base	**10-30 min, tutta la notte**
Luce principale regolabile	**50 - 100 %**
Impostazioni tramite	**App, Smartphone, Tablet, Bluetooth**
Con telecomando	**No**
Regolazione crepuscolare Teach	**No**
Funzione luce di base in percentuale	**10 – 50 %**
Funzione luce di base percentuale da	**10 %**

ALLOGGIAMENTO E MATERIALE

Resistenza agli urti	**IK07**
Grado di protezione	**IP66**
Classe di protezione	**II**
Temperatura ambiente	**-20...+40 °C**
Materiale dell'alloggiamento	**Plastica**
Materiale della copertura	**Plastica strutturata**
Luogo di montaggio	**Parete, soffitto**
Luogo di applicazione	**Interni**
Tipo di montaggio	**A superficie**
Applicazione ambiente	**Esterno, Interni, WC / docce, corridoio / pianerottolo, cucinette, locale multiuso / di servizio, spogliatoi, vano scala**
Colore	**grigio**

CONTENUTO DELLA FORNITURA E GARANZIA

Garanzia del produttore	**5 anni**

CERTIFICATI ED EPREL

Certificati	**DEKRA**

RS PRO Connect 5100 LED Slave

LAMPADA DA INTERNO SENZA SENSORE LED

EAN **4007841052904**
E-Nr. **941000049**

Illustrazioni

DISEGNI TECNICI

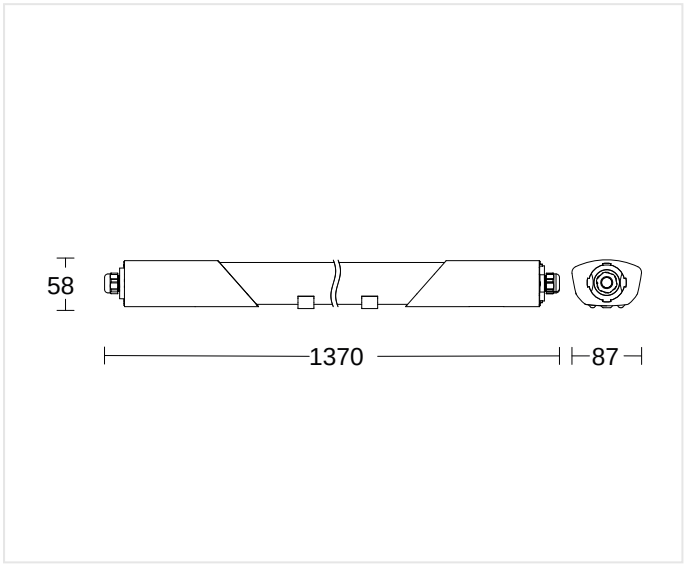

58 x 1370 x 87 mm

RS PRO Connect 5100 LED Slave

LAMPADA DA INTERNO SENZA SENSORE LED

EAN **4007841052904**
E-Nr. **941000049**

Schemi elettrici

SCHEMA 1

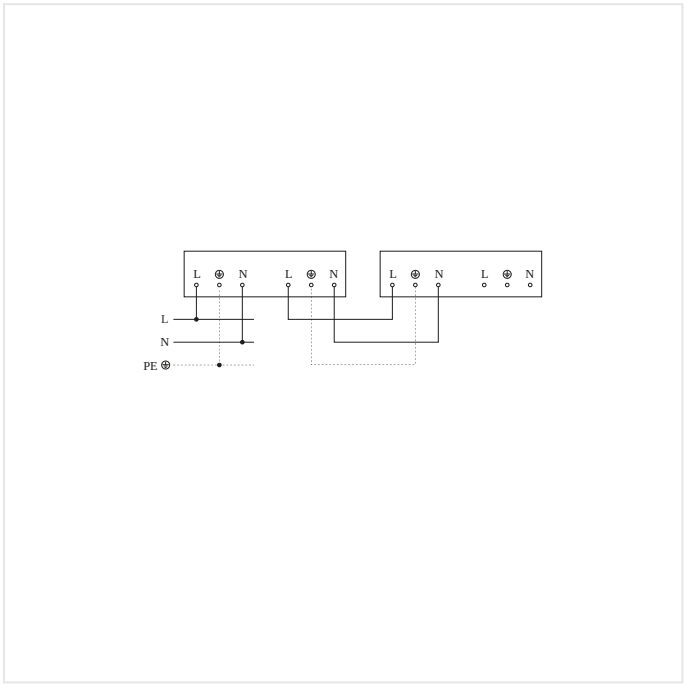

Schema elettrico Master-Slave collegamento in rete

RS PRO Connect 5100 LED Slave

LAMPADA DA INTERNO SENZA SENSORE LED

EAN **4007841052904**
E-Nr. **941000049**

Accessori

DATI PER L'ORDINE

Art.-Nr.	4007841052904
EAN	4007841052904
N. E	941000049
Typ	**RS PRO Connect 5100 LED Slave**

neva lux

nevalux AG
Neugrütstrasse 2
8610 Uster
+41 44 508 78 78
info@nevalux.swiss