RS PRO Connect 5100 LED Détecteur

LUMINAIRE INTÉRIEUR À DÉTECTION

EAN 4007841052911
E-Nr. 941000059

- Système LED STEINEL inclus
- Mise en réseau et réglage possibles via Bluetooth
- Matériau résistant aux chocs IK 07
- Balisage de 10 à 50 % par réglage
- Éclairage principal de 50 à 100 % par réglage
- Support mobile pour un montage facile

58 x 1370 x 87 mm



RS PRO Connect 5100 LED Détecteur

LUMINAIRE INTÉRIEUR À DÉTECTION

EAN **4007841052911**
E-Nr. **941000059**

Caractéristiques techniques

IDENTIFICATION

Variante	**Détecteur**

DIMENSIONS

Dimensions L × l × H	**58 x 1370 x 87 mm**

ÉLECTRICITÉ

Raccordement secteur	**230 V / 50 – 60 Hz**
Puissance	**30 W**
Consommation propre	**0,4 W**

TECHNOLOGIE DE DÉTECTION

Technologie de capteur	**Hyper fréquence**
Puissance d'émission	**< 1 mW**
Technologie HF	**5,8 GHz**
Avec détecteur de mouvement	**Oui**
Détection	**le cas échéant à travers le verre, le bois et les cloisons fines**
Angle de détection	**360 °**
Angle d'ouverture	**160 °**
Occultation par segments	**Oui**
Évolutivité électronique	**Oui**
Évolutivité mécanique	**Non**
Portée radiale	**Ø 10 m (79 m²)**

CONNECTIVITÉ

Mise en réseau	**Oui**
Type de mise en réseau	**Maître/Esclave, Maître/Maître**

TECHNIQUE D'ÉCLAIRAGE

Température de couleur	**4000 K**
Écart chromatique LED	**SDCM3**
Indice de rendu des couleurs	**80 - 89**
Avec ampoule	**Oui, système d'éclairage LED STEINEL**
Ampoule	**LED non interchangeable**
Culot	**sans**
Système de refroidissement LED	**Contrôle thermique passif**
Démarrage progressif	**Non**
Éclairage permanent	**commutable**
Flux lumineux	**4206 lm**

DURÉE DE VIE

Durée de vie LED max. °C	**60000 h**
Diminution du flux lumineux selon LM80	**L80B10**

RÉGLAGES

Interrupteur crépusculaire	**Oui**
Réglage crépusculaire	**2 – 2000 lx**
Réglage du temps	**5 s – 60 min**
Fonction lumière de base	**Oui**
Durée fonction lumière de base	**10-30 min, toute la nuit**
Fonctions	**Paramétrage de groupe, Manuel ON / ON-OFF, Commande maître/esclave, Fonction groupe voisin, Fonction présence**
Réglages via	**Application, Smartphone, Tablette, Bluetooth**
Avec télécommande	**Non**

BOÎTIER ET MATÉRIAU

Résistance aux chocs	**IK07**
Indice de protection	**IP66**
Classe de protection	**II**
Température ambiante	**-20...+40 °C**
Matériau du boîtier	**Matière plastique**
Matériau du cache	**Plastique structuré**

CONTENU DE LA LIVRAISON ET GARANTIE

Garantie fabricant	**5 ans**

RS PRO Connect 5100 LED Détecteur

LUMINAIRE INTÉRIEUR À DÉTECTION

EAN **4007841052911**
E-Nr. **941000059**

Illustrations

PLANS TECHNIQUES

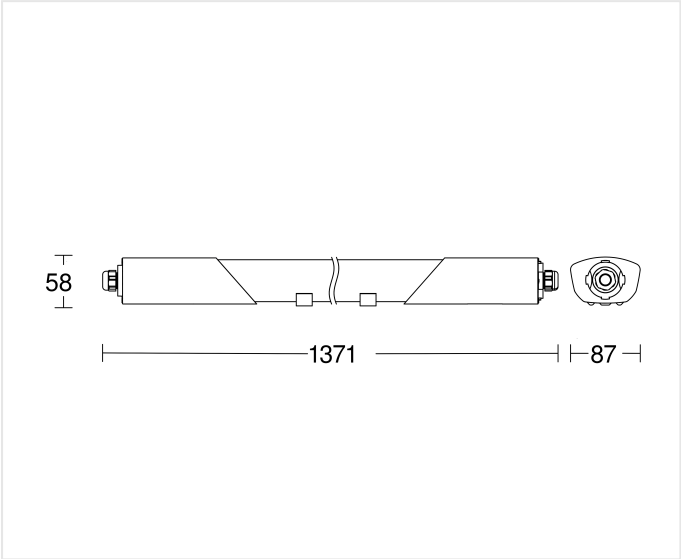

58 x 1370 x 87 mm

RS PRO Connect 5100 LED Détecteur

LUMINAIRE INTÉRIEUR À DÉTECTION

EAN **4007841052911**
E-Nr. **941000059**

Schémas de câblage

SCHÉMA 1

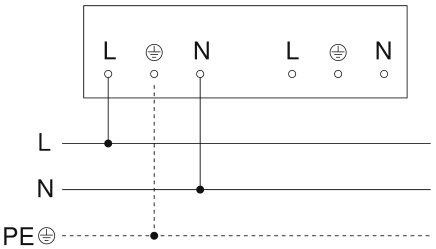

Schéma du circuit principal

SCHÉMA 2

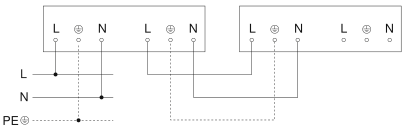

Schéma de circuit d´interconnexion maître/esclave et maître/maître

RS PRO Connect 5100 LED Détecteur

LUMINAIRE INTÉRIEUR À DÉTECTION

EAN **4007841052911**
E-Nr. **941000059**

Accessoires

	RÉFÉRENCE	DÉSIGNATION	CATÉGORIE
	4007841058708	**RS PRO 5100 C Notlicht**	Luminaire intérieur LED à détection
	4007841052904	**RS PRO 5100 C Slave**	Luminaire intérieure LED sans détecteur

INFORMATIONS DE COMMANDE

Art.-Nr.	4007841052911
EAN	4007841052911
N° E	941000059
Typ	**RS PRO Connect 5100 LED Détecteur**

nevalux AG
Neugrütstrasse 2
8610 Uster
+41 44 508 78 78
info@nevalux.swiss