L 666 LED antracite

LAMPADA DA ESTERNO LED CON SENSORE

EAN 4007841053116
E-Nr. 941200239

- Incluso sistema LED STEINEL
- Intelligente accensione graduale della luce
- Luminosità di base optional 10%
- Sensore con 4 programmi intelligenti
- Pregiato alluminio
- Incluso foglio con numeri civici
- Possibilità di collegamento in rete tramite cavo (linea K)

steinel

122 x 102 x 269 mm



L 666 LED antracite

LAMPADA DA ESTERNO LED CON SENSORE

EAN **4007841053116**
E-Nr. **941200239**

Dati tecnici

DIMENSIONI

Dimensioni L × P × A	**122 x 102 x 269 mm**

ELETTRICO

Allacciamento alla rete	**230 V / 50 – 60 Hz**
Potenza	**8,5 W**

TECNOLOGIA DEI SENSORI

Altezza di montaggio max.	**2,50 m**
Tecnologia del sensore	**Infrarossi passivi**
Con sensore di movimento	**Sì**
Angolo di rilevamento	**360 °**
Protezione anti-intrusione	**Sì**
Mascheramento per segmenti	**Sì**
Scalabilità elettronica	**No**
Scalabilità meccanica	**No**
Portata radiale	**r = 2 m (13 m²)**
Portata tangenziale	**r = 7 m (154 m²)**
Altezza di montaggio	**1,8 – 2,5 m**
Altezza di montaggio ottimale	**2,0 m**

CONNETTIVITÀ

Collegamento in rete	**Sì**
Funzionamento slave regolabile	**No**
Collegamento in rete tramite	**Cavo**

TECNICA DELL'ILLUMINAZIONE

Flusso luminoso misurato 360°	**596 lm**
Efficienza	**70 lm/W**
Temperatura di colore	**3000 K**
Deviazione cromatica LED	**SDCM3**
Indice di resa cromatica	**80 - 89**
Con lampadina	**Sì, sistema LED STEINEL**
Lampadina	**LED non sostituibile**
Attacco	**senza**
Sistema di raffreddamento LED	**Passive Thermo Control**
Avvio luce dolce	**Sì**
Luce permanente	**commutabile, 4 ore**

DURATA

Durata LED L70B50 25°C	**> 60000 h**
Durata media nominale alimentatore a 25 °C	**> 60000 h**

IMPOSTAZIONI

Interruttore crepuscolare	**Sì**
Regolazione crepuscolare	**2 – 1000 lx**
Impostazione del tempo	**5 s – 15 min**
Funzione luce di base	**Sì**
Durata funzione luce di base	**10/30 min, tutta la notte**
Funzioni	**4 impostazioni di programma sul modulo sensore amovibile, studiate in base alle esigenze pratiche**
Impostazioni tramite	**Potenziometri**
Con telecomando	**No**
Funzione luce di base in percentuale	**10 %**
Funzione luce di base percentuale da	**10 %**

ALLOGGIAMENTO E MATERIALE

Resistenza agli urti	**IK07**
Grado di protezione	**IP44**
Classe di protezione	**I**
Temperatura ambiente	**-20...+50 °C**
Materiale dell'alloggiamento	**Alluminio**
Materiale della copertura	**Plastica opalina**
Materiale di copertura (in dotazione)	**Clip di copertura**
Luogo di montaggio	**Parete**
Luogo di applicazione	**Esterno**
Tipo di montaggio	**A superficie**
Materiale	**Alluminio**
Applicazione ambiente	**Cortili e passi carrai, Esterno, ingressi di abitazioni, perimetro della casa, terrazzi / balconi**
Colore	**antracite**

CONTENUTO DELLA FORNITURA E GARANZIA

Garanzia del produttore	**5 anni**

CERTIFICATI ED EPREL

Categoria EPREL	**Prodotto con sorgente luminosa integrata**

L 666 LED antracite

LAMPADA DA ESTERNO LED CON SENSORE

EAN **4007841053116**
E-Nr. **941200239**

Illustrazioni

DISEGNI TECNICI

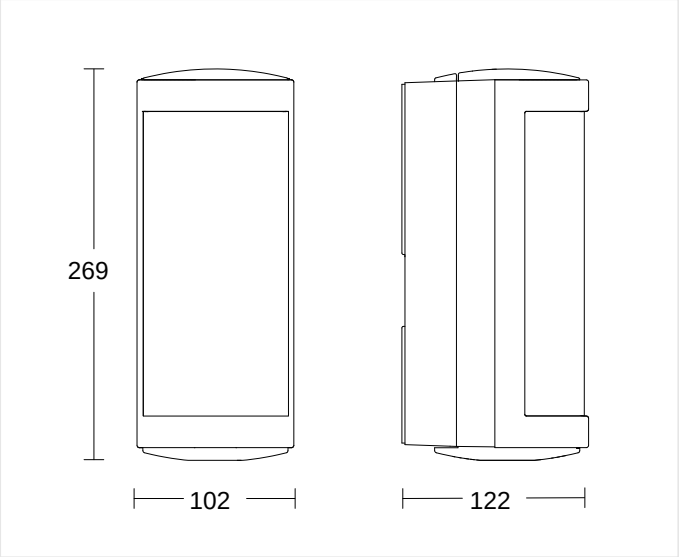

122 x 102 x 269 mm

ALTEZZA DI MONTAGGIO

1,8 – 2,5 m	2,0 m	2,50 m
BEREICH	OPTIMAL	MAX

L 666 LED antracite

LAMPADA DA ESTERNO LED CON SENSORE

EAN **4007841053116**
E-Nr. **941200239**

Schemi elettrici

SCHEMA 1

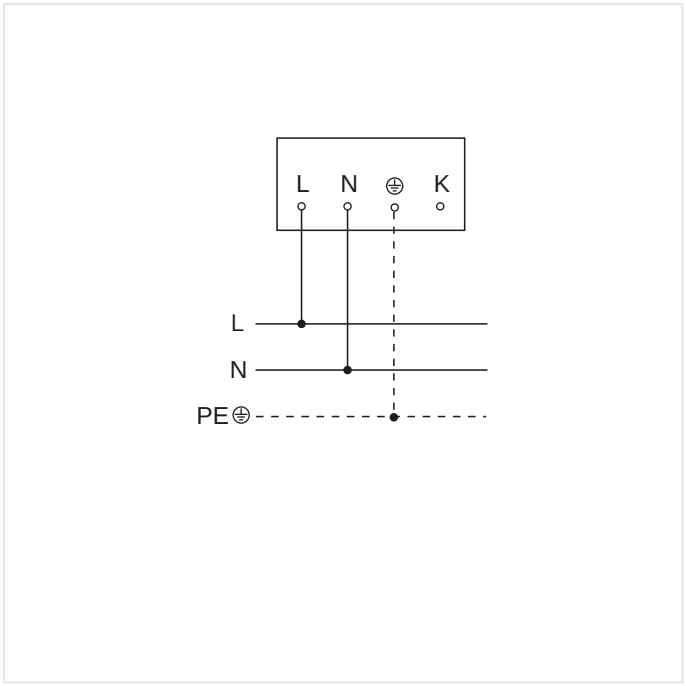

Schema elettrico Master

SCHEMA 2

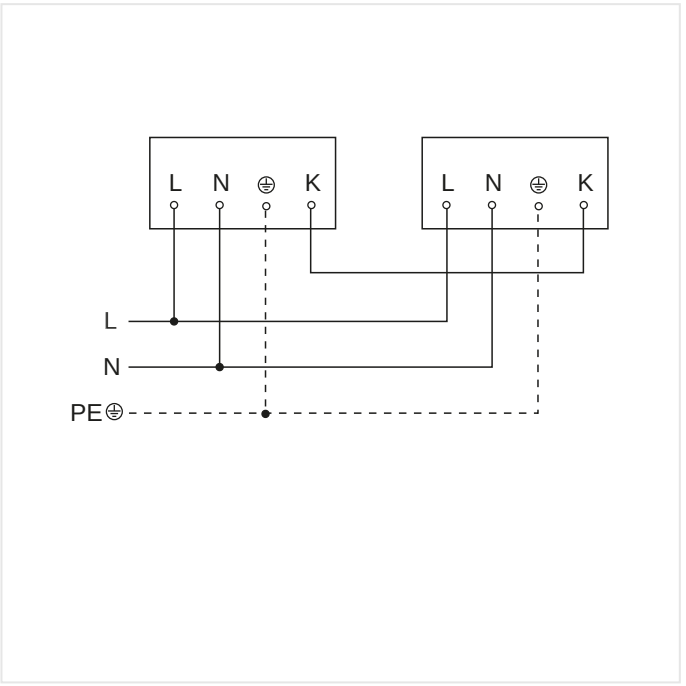

Schema elettrico Master-Master collegamento in rete

L 666 LED antracite

LAMPADA DA ESTERNO LED CON SENSORE

EAN **4007841053116**
E-Nr. **941200239**

Accessori

	CODICE ARTICOLO	DENOMINAZIONE	CATEGORIA
	4007841009014	**Ersatz-Minisensor anthrazit**	Pezzi di ricambio

DATI PER L'ORDINE

Art.-Nr.	4007841053116
EAN	4007841053116
N. E	941200239
Typ	**L 666 LED antracite**

neva lux

nevalux AG
Neugrütstrasse 2
8610 Uster
+41 44 508 78 78
info@nevalux.swiss