L 710 N anthracite

LUMIÈRE CONTRÔLÉE AU CRÉPUSCULE

EAN 4007841053161
E-Nr. 941200099

- Système LED STEINEL inclus
- Allumage en douceur intelligent
- Plastique résistant aux UV
- Aluminium de qualité supérieure

steinel

140 x 260 x 63 mm



L 710 N anthracite

LUMIÈRE CONTRÔLÉE AU CRÉPUSCULE

EAN **4007841053161**
E-Nr. **941200099**

Caractéristiques techniques

DIMENSIONS

Dimensions L × l × H	**140 x 260 x 63 mm**

ÉLECTRICITÉ

Raccordement secteur	**230 V / 50 – 60 Hz**
Puissance	**8,3 W**

TECHNOLOGIE DE DÉTECTION

Technologie de capteur	**Détecteur de lumière**
Avec détecteur de mouvement	**Non**
Protection anti-contournement	**Non**
Occultation par segments	**Non**
Évolutivité électronique	**Non**
Évolutivité mécanique	**Non**

CONNECTIVITÉ

Mise en réseau	**Non**
Mode esclave réglable	**Non**

TECHNIQUE D'ÉCLAIRAGE

Flux lumineux mesuré 360°	**729 lm**
Efficacité	**88 lm/W**
Température de couleur	**3000 K**
Indice de rendu des couleurs	**80 - 89**
Avec ampoule	**Oui, système d'éclairage LED STEINEL**
Ampoule	**LED non interchangeable**
Culot	**sans**
Système de refroidissement LED	**Contrôle thermique passif**
Démarrage progressif	**Oui**

DURÉE DE VIE

Durée de vie LED max. °C	**50000 h**
Durée de vie LED L70B50 25°C	**> 60000 h**
Durée de vie nominale moyenne alimentation à 25 °C	**> 60000 h**

RÉGLAGES

Interrupteur crépusculaire	**Oui**
Réglage crépusculaire	**2 – 2000 lx**
Fonction lumière de base	**Non**
Fonctions	**Détecteur de lumière**
Réglages via	**Potentiomètres**
Avec télécommande	**Non**
Réglage crépusculaire Teach	**Non**

BOÎTIER ET MATÉRIAU

Résistance aux chocs	**IK03**
Indice de protection	**IP44**
Classe de protection	**II**
Température ambiante	**-20...+40 °C**
Matériau du boîtier	**Aluminium**
Matériau du cache	**Matière plastique opale**
Matériau de couverture (étendue de la livraison)	**Autocollant**
Lieu de montage	**Mur**
Lieu d'application	**Extérieur**
Type de montage	**En saillie**
Matériau	**Plastique**
Application pièce	**entrée, extérieur, terrasse / balcon, tout autour du bâtiment**
Couleur	**anthracite**

CONTENU DE LA LIVRAISON ET GARANTIE

Garantie fabricant	**3 ans**
Plaque de numéro de maison incluse	**Non**

CERTIFICATS ET EPREL

Catégorie EPREL	**Produit entouré d'une source lumineuse intégrée**

L 710 N anthracite

LUMIÈRE CONTRÔLÉE AU CRÉPUSCULE

EAN **4007841053161**
E-Nr. **941200099**

Illustrations

PLANS TECHNIQUES

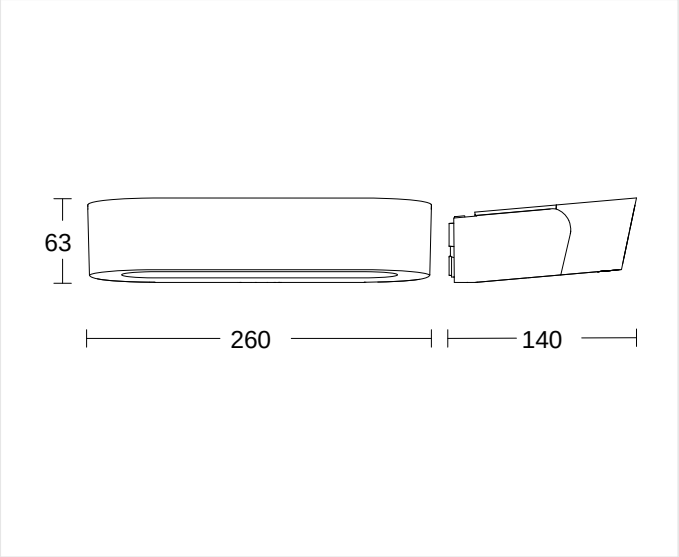

140 x 260 x 63 mm

L 710 N anthracite

LUMIÈRE CONTRÔLÉE AU CRÉPUSCULE

EAN **4007841053161**
E-Nr. **941200099**

Schémas de câblage

SCHÉMA 1

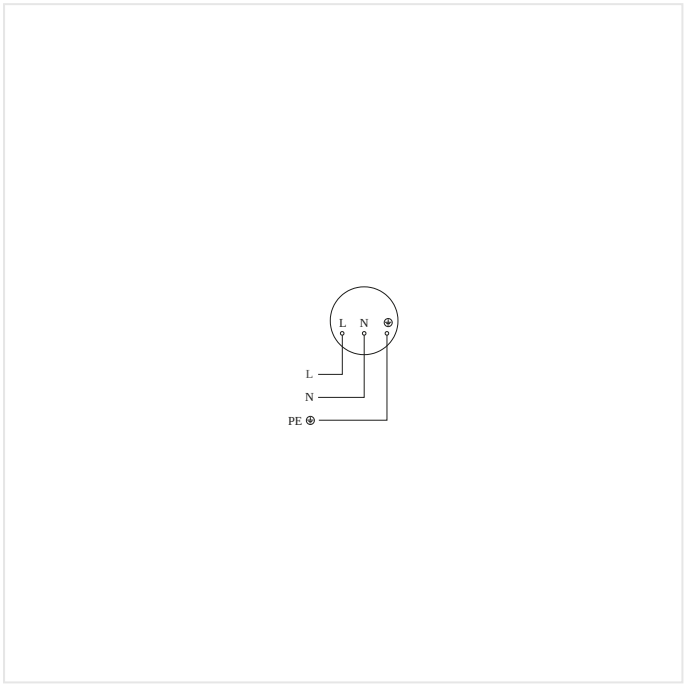

Schéma du circuit

L 710 N anthracite

LUMIÈRE CONTRÔLÉE AU CRÉPUSCULE

EAN **4007841053161**
E-Nr. **941200099**

Accessoires

INFORMATIONS DE COMMANDE

Art.-Nr.	4007841053161
EAN	4007841053161
N° E	941200099
Typ	**L 710 N anthracite**

neva lux

nevalux AG
Neugrütstrasse 2
8610 Uster
+41 44 508 78 78
info@nevalux.swiss