L 710 N antracite

LUCE CREPUSCOLARE

EAN 4007841053161
E-Nr. 941200099

- Incluso sistema LED STEINEL
- Intelligente accensione graduale della luce
- Plastica resistente ai raggi ultravioletti
- Pregiato alluminio

steinel

140 x 260 x 63 mm



L 710 N antracite

LUCE CREPUSCOLARE

EAN **4007841053161**
E-Nr. **941200099**

Dati tecnici

DIMENSIONI

Dimensioni L × P × A	**140 x 260 x 63 mm**

ELETTRICO

Allacciamento alla rete	**230 V / 50 – 60 Hz**
Potenza	**8,3 W**

TECNOLOGIA DEI SENSORI

Tecnologia del sensore	**Sensore di luce**
Con sensore di movimento	**No**
Protezione anti-intrusione	**No**
Mascheramento per segmenti	**No**
Scalabilità elettronica	**No**
Scalabilità meccanica	**No**

CONNETTIVITÀ

Collegamento in rete	**No**
Funzionamento slave regolabile	**No**

TECNICA DELL'ILLUMINAZIONE

Flusso luminoso misurato 360°	**729 lm**
Efficienza	**88 lm/W**
Temperatura di colore	**3000 K**
Indice di resa cromatica	**80 - 89**
Con lampadina	**Sì, sistema LED STEINEL**
Lampadina	**LED non sostituibile**
Attacco	**senza**
Sistema di raffreddamento LED	**Passive Thermo Control**
Avvio luce dolce	**Sì**

DURATA

Durata LED max. °C	**50000 h**
Durata LED L70B50 25°C	**> 60000 h**
Durata media nominale alimentatore a 25 °C	**> 60000 h**

IMPOSTAZIONI

Interruttore crepuscolare	**Sì**
Regolazione crepuscolare	**2 – 2000 lx**
Funzione luce di base	**No**
Funzioni	**Sensore di luce**
Impostazioni tramite	**Potenziometri**
Con telecomando	**No**
Regolazione crepuscolare Teach	**No**

ALLOGGIAMENTO E MATERIALE

Resistenza agli urti	**IK03**
Grado di protezione	**IP44**
Classe di protezione	**II**
Temperatura ambiente	**-20...+40 °C**
Materiale dell'alloggiamento	**Alluminio**
Materiale della copertura	**Plastica opalina**
Materiale di copertura (in dotazione)	**Adesivi**
Luogo di montaggio	**Parete**
Luogo di applicazione	**Esterno**
Tipo di montaggio	**A superficie**
Materiale	**Plastica**
Applicazione ambiente	**Esterno, ingressi di abitazioni, perimetro della casa, terrazzi / balconi**
Colore	**antracite**

CONTENUTO DELLA FORNITURA E GARANZIA

Garanzia del produttore	**3 anni**
Targa civico inclusa	**No**

CERTIFICATI ED EPREL

Categoria EPREL	**Prodotto con sorgente luminosa integrata**

L 710 N antracite

LUCE CREPUSCOLARE

EAN **4007841053161**
E-Nr. **941200099**

Illustrazioni

DISEGNI TECNICI

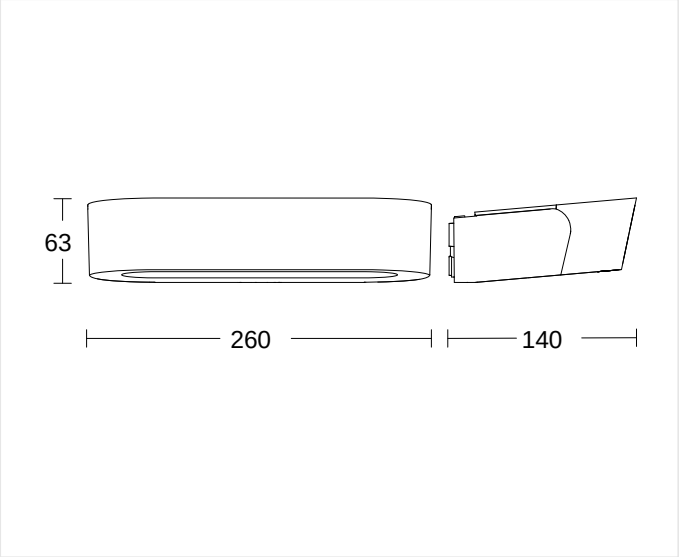

140 x 260 x 63 mm

L 710 N antracite

LUCE CREPUSCOLARE

EAN **4007841053161**
E-Nr. **941200099**

Schemi elettrici

SCHEMA 1

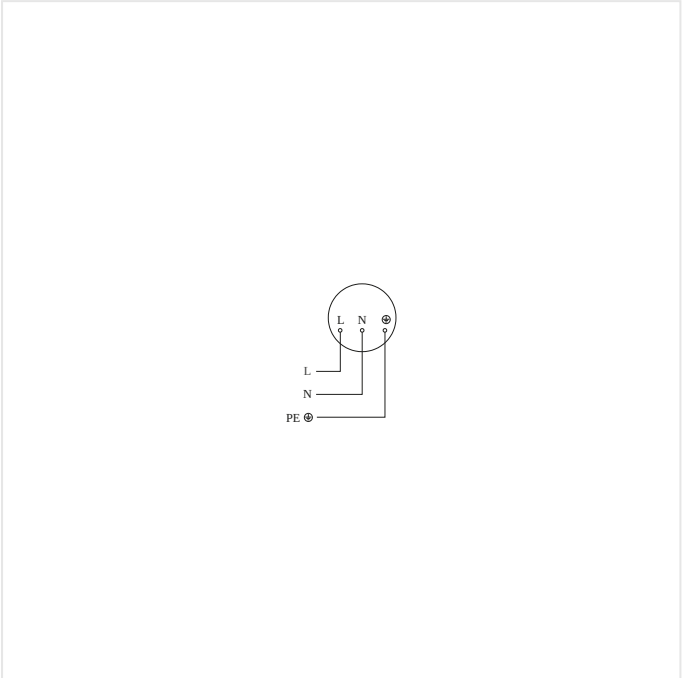

Schema elettrico

L 710 N antracite

LUCE CREPUSCOLARE

EAN **4007841053161**
E-Nr. **941200099**

Accessori

DATI PER L'ORDINE

Art.-Nr.	4007841053161
EAN	4007841053161
N. E	941200099
Typ	**L 710 N antracite**

neva
lux

nevalux AG
Neugrütstrasse 2
8610 Uster
+41 44 508 78 78
info@nevalux.swiss