L 665 S anthracite

LUMINAIRE EXTÉRIEUR LED À DÉTECTION

EAN 4007841053949
E-Nr. 941200249

- Système LED STEINEL inclus
- Allumage en douceur intelligent
- Balisage de 10 % par réglage
- Détecteur avec 4 programmes intelligents
- Aluminium de qualité supérieure
- Plaquette de numéros de maison autocollants incluse
- Mise en réseau filaire possible (ligne K)
- Il est possible de le faire glisser vers la droite ou vers la gauche

steinel

122 x 326 x 269 mm



L 665 S anthracite

LUMINAIRE EXTÉRIEUR LED À DÉTECTION

EAN **4007841053949**
E-Nr. **941200249**

Caractéristiques techniques

DIMENSIONS

Dimensions L × l × H	**122 x 326 x 269 mm**

ÉLECTRICITÉ

Raccordement secteur	**230 V / 50 – 60 Hz**
Puissance	**10,4 W**
Détail de la puissance	**1 W LED d\'éclairage du numéro de maison**

TECHNOLOGIE DE DÉTECTION

Hauteur de montage max.	**2,50 m**
Technologie de capteur	**infrarouge passif**
Avec détecteur de mouvement	**Oui**
Angle de détection	**360 °**
Protection anti-contournement	**Oui**
Occultation par segments	**Oui**
Évolutivité électronique	**Non**
Évolutivité mécanique	**Non**
Portée radiale	**r = 2 m (13 m²)**
Portée tangentielle	**r = 7 m (154 m²)**
Hauteur de montage	**1,8 – 2,5 m**
Hauteur de montage optimale	**2,0 m**

CONNECTIVITÉ

Mise en réseau	**Oui**
Mode esclave réglable	**Non**
Mise en réseau via	**Câble**

TECHNIQUE D'ÉCLAIRAGE

Flux lumineux mesuré 360°	**611 lm**
Efficacité	**59 lm/W**
Température de couleur	**3000 K**
Écart chromatique LED	**SDCM3**
Indice de rendu des couleurs	**80 - 89**
Avec ampoule	**Oui, système d'éclairage LED STEINEL**
Ampoule	**LED non interchangeable**
Culot	**sans**
Système de refroidissement LED	**Contrôle thermique passif**
Démarrage progressif	**Oui**
Éclairage permanent	**commutable, 4 h**

DURÉE DE VIE

Durée de vie LED L70B50 25°C	**> 60000 h**
Durée de vie nominale moyenne alimentation à 25 °C	**> 60000 h**

RÉGLAGES

Interrupteur crépusculaire	**Oui**
Réglage crépusculaire	**2 – 1000 lx**
Réglage du temps	**5 s – 15 min**
Fonction lumière de base	**Oui**
Durée fonction lumière de base	**10/30 min, toute la nuit**
Fonctions	**4 réglages des programmes fonctionnels axés sur la pratique sur le module amovible du détecteur**
Réglages via	**Potentiomètres**
Avec télécommande	**Non**
Fonction lumière de base en pourcentage	**10 %**
Fonction lumière de base pourcentage de	**10 %**

BOÎTIER ET MATÉRIAU

Résistance aux chocs	**IK07**
Indice de protection	**IP44**
Classe de protection	**I**
Température ambiante	**-20...+50 °C**
Matériau du boîtier	**Aluminium**
Matériau du cache	**Matière plastique opale**
Matériau de couverture (étendue de la livraison)	**Clips de couverture**
Lieu de montage	**Mur**
Lieu d'application	**Extérieur**
Type de montage	**En saillie**
Matériau	**Aluminium**
Application pièce	**Cour et allée, entrée, extérieur**
Couleur	**anthracite**

CONTENU DE LA LIVRAISON ET GARANTIE

Garantie fabricant	**5 ans**
Plaque de numéro de maison incluse	**Oui**

CERTIFICATS ET EPREL

Catégorie EPREL	**Produit entouré d'une source lumineuse intégrée**

L 665 S anthracite

LUMINAIRE EXTÉRIEUR LED À DÉTECTION

EAN **4007841053949**
E-Nr. **941200249**

Illustrations

PLANS TECHNIQUES

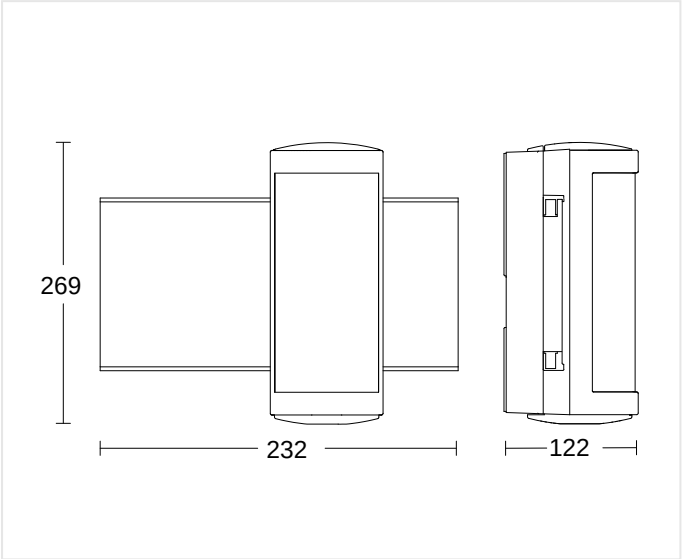

122 x 326 x 269 mm

HAUTEUR DE MONTAGE

1,8 – 2,5 m	2,0 m	2,50 m
BEREICH	OPTIMAL	MAX

L 665 S anthracite

LUMINAIRE EXTÉRIEUR LED À DÉTECTION

EAN **4007841053949**
E-Nr. **941200249**

Schémas de câblage

SCHÉMA 1

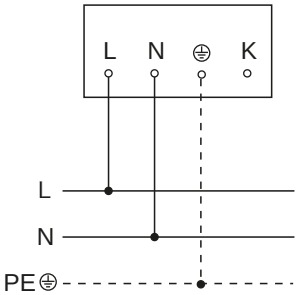

Schéma du circuit principal

SCHÉMA 2

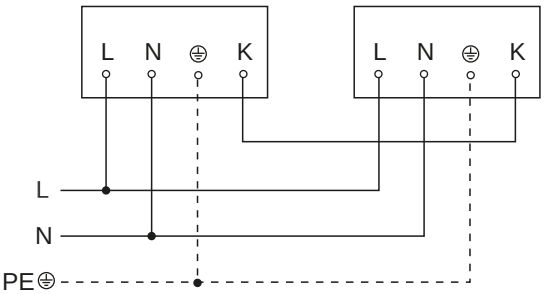

Schéma du circuit d´interconnexion maître/maître

L 665 S anthracite

LUMINAIRE EXTÉRIEUR LED À DÉTECTION

EAN **4007841053949**
E-Nr. **941200249**

Accessoires

	RÉFÉRENCE	DÉSIGNATION	CATÉGORIE
	4007841009014	**Ersatz-Minisensor anthrazit**	Pièce de rechange

INFORMATIONS DE COMMANDE

Art.-Nr.	4007841053949
EAN	4007841053949
N° E	941200249
Typ	**L 665 S anthracite**

nevalux AG
Neugrütstrasse 2
8610 Uster
+41 44 508 78 78
info@nevalux.swiss