Multisensor Air KNX

MULTI CAPTEUR

EAN 4007841056346
E-Nr. 535938801

- Plastique résistant aux UV

steinel

33 x 123 x 123 mm



Multisensor Air KNX

MULTI CAPTEUR

EAN **4007841056346**
E-Nr. **535938801**

Caractéristiques techniques

IDENTIFICATION

Modèle	**autre**

DIMENSIONS

Dimensions L × l × H	**33 x 123 x 123 mm**

ÉLECTRICITÉ

Raccordement secteur	**21 – 30 V**
Consommation propre	**0,5 W**
Détail tension d'alimentation	**Bus KNX**

TECHNOLOGIE DE DÉTECTION

Hauteur de montage max.	**4,00 m**
Technologie de capteur	**Détecteur multiple**
Avec détecteur de mouvement	**Non**
Hauteur de montage	**4,0 m**
Hauteur de montage optimale	**2,8 m**

CONNECTIVITÉ

Mise en réseau	**Oui**
Type de mise en réseau	**Maître/Esclave, Maître/Maître**
Fonctions KNX	**Confort\nCO2\nValeur de luminosité\nSortie CVC\nPression d\'air\nSortie humidité de l\'air\nPoint de rosée\nSortie température\nCOV\nInterrupteur crépusculaire\nFonction logique**
Avec coupleur de bus	**Oui**
Mise en réseau via	**Bus KNX**

TECHNIQUE D'ÉCLAIRAGE

Démarrage progressif	**Oui**
Éclairage permanent	**commutable**
Régulation de l'éclairage constant	**Non**

RÉGLAGES

Interrupteur crépusculaire	**Oui**
Réglage crépusculaire	**2 – 1000 lx**
Fonction lumière de base	**Oui**
Lumière principale réglable	**Non**
Réglages via	**Logiciel ETS, Application, Bluetooth**
Avec télécommande	**Non**
Réglage crépusculaire Teach	**Oui**

BOÎTIER ET MATÉRIAU

Indice de protection	**IP20**
Température ambiante	**0...+40 °C**
Lieu de montage	**plafond**
Lieu d'application	**Intérieur**
Type de montage	**Montage encastré**
Matériau	**Plastique**
Application pièce	**Intérieur, bureau grande surface, bureau individuel, chambre d'hôtel, chambre médicalisée, gymnase, réception / hall, salle commune, salle de classe, salle de conférences / salle de réunion, salle de cours, salle du personnel soignant**
Couleur	**blanc**
Couleur RAL	**9016**

CONTENU DE LA LIVRAISON ET GARANTIE

Garantie fabricant	**5 ans**
Support mural d'angle inclus	**Non**

Multisensor Air KNX

MULTI CAPTEUR

EAN **4007841056346**
E-Nr. **535938801**

Illustrations

PLANS TECHNIQUES

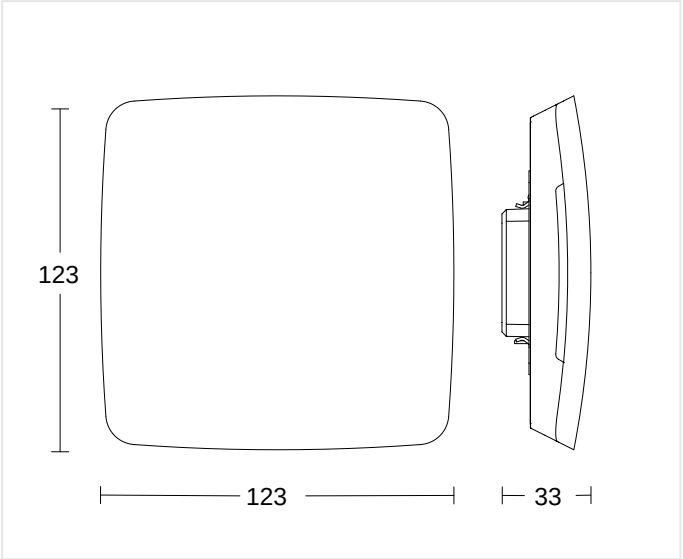

33 x 123 x 123 mm

HAUTEUR DE MONTAGE

4,0 m BEREICH	2,8 m OPTIMAL	4,00 m MAX

Multisensor Air KNX

MULTI CAPTEUR

EAN 4007841056346
E-Nr. 535938801

Accessoires

	RÉFÉRENCE	DÉSIGNATION	CATÉGORIE
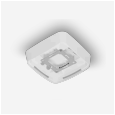	4007841063870	**Aufputz Adapter Multisensor weiss**	Accessoires

INFORMATIONS DE COMMANDE

Art.-Nr.	4007841056346
EAN	4007841056346
N° E	535938801
Typ	**Multisensor Air KNX**

nevalux AG
Neugrütstrasse 2
8610 Uster
+41 44 508 78 78
info@nevalux.swiss