Multisensor Air KNX

MULTISENSORE

EAN 4007841056346
E-Nr. 535938801

- Plastica resistente ai raggi ultravioletti

steinel

33 x 123 x 123 mm



Multisensor Air KNX

MULTISENSORE

EAN **4007841056346**
E-Nr. **535938801**

Dati tecnici

IDENTIFICAZIONE

Versione	**altro**

DIMENSIONI

Dimensioni L × P × A	**33 x 123 x 123 mm**

ELETTRICO

Allacciamento alla rete	**21 – 30 V**
Autoconsumo	**0,5 W**
Dettaglio tensione di alimentazione	**KNX-bus**

TECNOLOGIA DEI SENSORI

Altezza di montaggio max.	**4,00 m**
Tecnologia del sensore	**Multisensore**
Con sensore di movimento	**No**
Altezza di montaggio	**4,0 m**
Altezza di montaggio ottimale	**2,8 m**

CONNETTIVITÀ

Collegamento in rete	**Sì**
Tipo di collegamento in rete	**Master/Slave, Master/Master**
Funzioni KNX	**Comodità\nCO2\nLivello di luminosità\nUscita HVAC\nPressione dell\'aria\nUscita umidità dell\'aria\nPunto di rugiada\nUscita temperatura\nComposti organici volatili\nInterruttori crepuscolari\nPorta logica**
Con accoppiatore bus	**Sì**
Collegamento in rete tramite	**bus KNX**

TECNICA DELL'ILLUMINAZIONE

Avvio luce dolce	**Sì**
Luce permanente	**commutabile**
Regolazione luce costante	**No**

IMPOSTAZIONI

Interruttore crepuscolare	**Sì**
Regolazione crepuscolare	**2 – 1000 lx**
Funzione luce di base	**Sì**
Luce principale regolabile	**No**
Impostazioni tramite	**Software ETS, App, Bluetooth**
Con telecomando	**No**
Regolazione crepuscolare Teach	**Sì**

ALLOGGIAMENTO E MATERIALE

Grado di protezione	**IP20**
Temperatura ambiente	**0...+40 °C**
Luogo di montaggio	**soffitto**
Luogo di applicazione	**Interni**
Tipo di montaggio	**Da incasso**
Materiale	**Plastica**
Applicazione ambiente	**Interni, aree di soggiorno, auditorium, aula, camere assistite, camere di hotel, camere di servizio, palestra, reception / hall, sala conferenze / sale riunioni, ufficio open space, ufficio singolo**
Colore	**bianco**
Colore RAL	**9016**

CONTENUTO DELLA FORNITURA E GARANZIA

Garanzia del produttore	**5 anni**
Supporto angolare incluso	**No**

Multisensor Air KNX

MULTISENSORE

EAN **4007841056346**
E-Nr. **535938801**

Illustrazioni

DISEGNI TECNICI

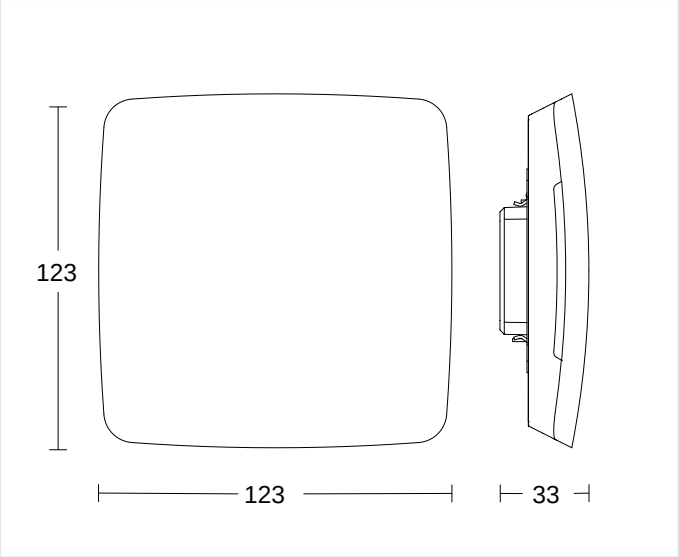

33 x 123 x 123 mm

ALTEZZA DI MONTAGGIO

4,0 m	2,8 m	4,00 m
BEREICH	OPTIMAL	MAX

Multisensor Air KNX

MULTISENSORE

EAN 4007841056346
E-Nr. 535938801

Accessori

	CODICE ARTICOLO	DENOMINAZIONE	CATEGORIA
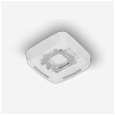	4007841063870	**Aufputz Adapter Multisensor weiss**	Accessori

DATI PER L'ORDINE

Art.-Nr.	4007841056346
EAN	4007841056346
N. E	535938801
Typ	**Multisensor Air KNX**

neva lux

nevalux AG
Neugrütstrasse 2
8610 Uster
+41 44 508 78 78
info@nevalux.swiss