RS PRO Connect R20 neutralweiss

SENSOR-INNENLEUCHTE

EAN 4007841057077
E-Nr. 941301189

- Inklusive STEINEL LED-System
- Vernetzbar und Einstellbar via Bluetooth
- Schlagfestes Material IK 07
- Backlight-Funktion
- Optionale Grundhelligkeit 10 - 50 %
- Optionales Hauptlicht 50 - 100 %
- Optionales Notlicht

steinel

350 x 55 mm



RS PRO Connect R20 neutralweiss

SENSOR-INNENLEUCHTE

EAN **4007841057077**
E-Nr. **941301189**

Technische Daten

IDENTIFIKATION

Variante	**neutralweiss**

ABMESSUNGEN

Abmessungen Ø × H	**350 x 55 mm**

ELEKTRIK

Netzanschluss	**230 V / 50 – 60 Hz**
Leistung	**16 W**
Eigenverbrauch	**0,5 W**

SENSORIK

Sensortechnologie	**Hochfrequenz**
Sendeleistung	**< 1 mW**
HF-Technik	**5,8 GHz**
Mit Bewegungsmelder	**Ja**
Erfassung	**ggf. durch Glas, Holz und Leichtbauwände**
Erfassungswinkel	**360 °**
Öffnungswinkel	**160 °**
Segmentweise Ausblendung	**Ja**
Elektronische Skalierbarkeit	**Ja**
Mechanische Skalierbarkeit	**Nein**
Reichweite radial	**Ø 10 m (79 m²)**

VERNETZUNG

Vernetzung	**Ja**
Art der Vernetzung	**Master/Slave**

LICHTTECHNIK

Farbtemperatur	**4000 K**
Farbabweichung LED	**SDCM3**
Farbwiedergabeindex	**80 - 89**
Mit Leuchtmittel	**Ja, STEINEL LED-System**
Leuchtmittel	**LED nicht austauschbar**
Sockel	**Ohne**
LED-Kühlsystem	**Passive Thermo Control**
Softlichtstart	**Ja**
Dauerlicht	**schaltbar**
Lichtstrom	**2000 lm**

LEBENSDAUER

Lebensdauer LED max. °C	**50000 h**
Lichtstromrückgang nach LM80	**L80B50**
Lebensdauer LED (25 °C)	**60000 h**

EINSTELLUNGEN

Dämmerungsschalter	**Ja**
Dämmerungseinstellung	**2 – 2000 lx**
Zeiteinstellung	**5 s – 30 min**
Grundlichtfunktion	**Ja**
Grundlichtfunktion Detail	**LED Backlight**
Grundlichtfunktion Zeit	**10-30 Min., ganze Nacht**
Funktionen	**Gruppenparametrierung, Manuell ON / ON-OFF, Master/Slave Übersteuerung, Nachbargruppenfunktion, Präsenzfunktion, Backlight**
Einstellungen via	**App, Smartphone, Tablet, Bluetooth**
Mit Fernbedienung	**Nein**

GEHÄUSE & MATERIAL

Schlagfestigkeit	**IK07**
Schutzart	**IP40**
Schutzklasse	**II**
Umgebungstemperatur	**-20...+40 °C**
Werkstoff des Gehäuses	**Kunststoff**
Werkstoff der Abdeckung	**PC opal**

LIEFERUMFANG & GARANTIE

Herstellergarantie	**5 Jahre**

RS PRO Connect R20 neutralweiss

SENSOR-INNENLEUCHTE

EAN **4007841057077**
E-Nr. **941301189**

Illustrationen

TECHNISCHE ZEICHNUNGEN

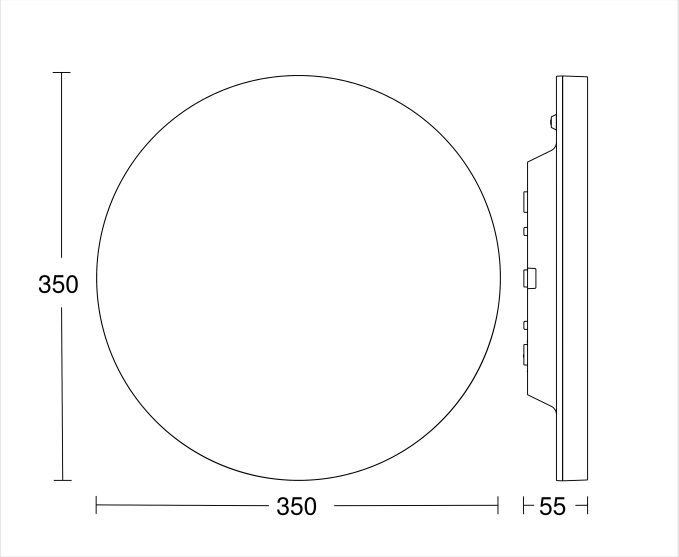

350 x 55 mm

RS PRO Connect R20 neutralweiss

SENSOR-INNENLEUCHTE

EAN **4007841057077**
E-Nr. **941301189**

Schaltbilder

SCHALTPLAN 1

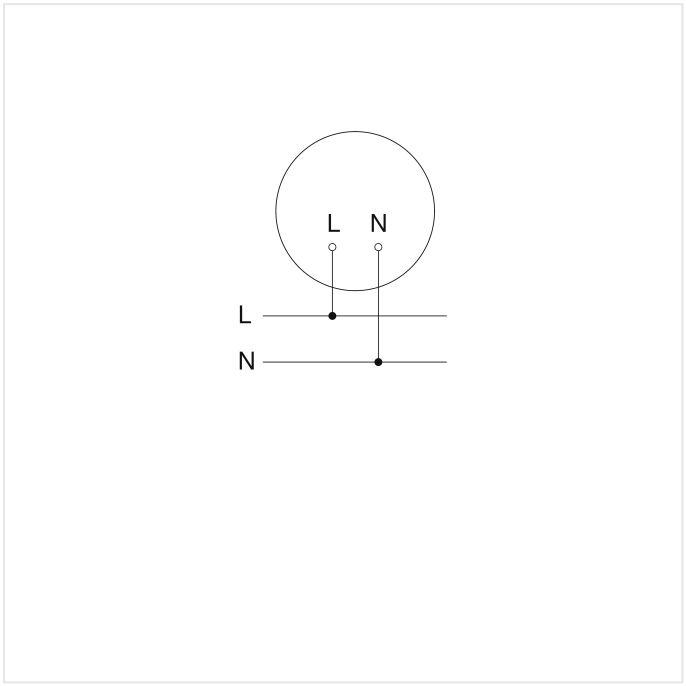

Schaltplan Slave / Funk-Master Vernetzung

SCHALTPLAN 2

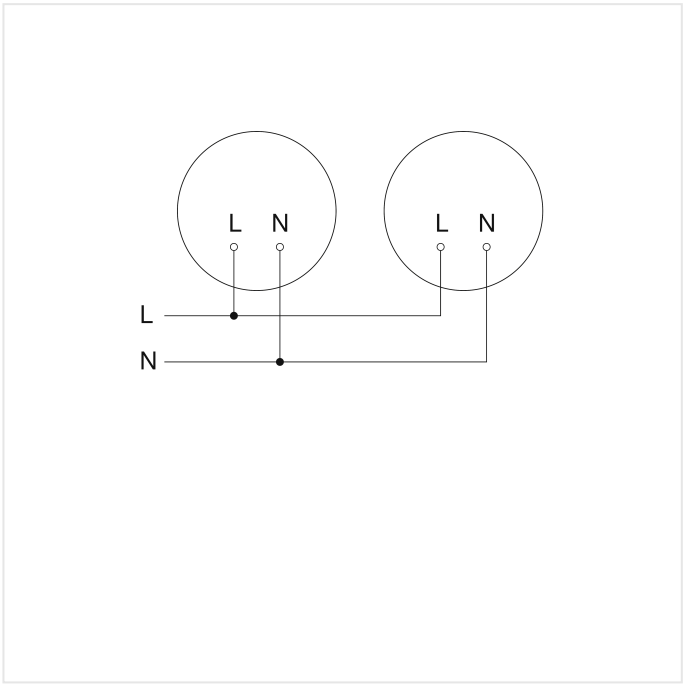

Schaltplan Master-Master Vernetzung

RS PRO Connect R20 neutralweiss

SENSOR-INNENLEUCHTE

EAN **4007841057077**
E-Nr. **941301189**

Zubehör

	ARTIKELNUMMER	BEZEICHNUNG	KATEGORIE
	4007841064143	**Notlicht-Modul R-Serie**	Zubehör

BESTELLANGABEN

Art.-Nr.	4007841057077
EAN	4007841057077
E-Nummer	941301189
Typ	**RS PRO Connect R20 neutralweiss**

nevalux AG
Neugrütstrasse 2
8610 Uster
+41 44 508 78 78
info@nevalux.swiss