RS PRO Connect R20 SL Bianco neutro

LAMPADA DA INTERNO SENZA SENSORE

EAN 4007841057084
E-Nr. 941301269

- Incluso sistema LED STEINEL
- Collegabile in rete e regolabile tramite Bluetooth
- Materiale antiurto IK 07
- Funzione backlight
- Luce principale optional 50 - 100%
- Moderni morsetti a innesto per una semplice installazione.

steinel

350 x 55 mm



RS PRO Connect R20 SL Bianco neutro

LAMPADA DA INTERNO SENZA SENSORE

EAN **4007841057084**
E-Nr. **941301269**

Dati tecnici

IDENTIFICAZIONE

Variante	**Bianco neutro**

DIMENSIONI

Dimensioni Ø × A	**350 x 55 mm**

ELETTRICO

Allacciamento alla rete	**230 V / 50 – 60 Hz**
Potenza	**16 W**

TECNOLOGIA DEI SENSORI

Con sensore di movimento	**No**

TECNICA DELL'ILLUMINAZIONE

Temperatura di colore	**4000 K**
Deviazione cromatica LED	**SDCM3**
Indice di resa cromatica	**80 - 89**
Con lampadina	**Sì, sistema LED STEINEL**
Lampadina	**LED non sostituibile**
Attacco	**senza**
Sistema di raffreddamento LED	**Passive Thermo Control**
Avvio luce dolce	**Sì**
Luce permanente	**commutabile**
Flusso luminoso	**2000 lm**

DURATA

Durata LED max. °C	**50000 h**
Calo del flusso luminoso secondo LM80	**L80B50**
Durata LED (25 °C)	**60000 h**

IMPOSTAZIONI

Interruttore crepuscolare	**No**
Dettaglio funzione luce di base	**LED Backlight**
Funzioni	**Backlight**
Impostazioni tramite	**App, Smartphone, Tablet, Bluetooth**
Con telecomando	**No**

ALLOGGIAMENTO E MATERIALE

Resistenza agli urti	**IK07**
Grado di protezione	**IP40**
Classe di protezione	**II**
Temperatura ambiente	**-20...+40 °C**
Materiale dell'alloggiamento	**Plastica**
Materiale della copertura	**PC opalino**

CONTENUTO DELLA FORNITURA E GARANZIA

Garanzia del produttore	**5 anni**

RS PRO Connect R20 SL Bianco neutro

LAMPADA DA INTERNO SENZA SENSORE

EAN **4007841057084**
E-Nr. **941301269**

Illustrazioni

DISEGNI TECNICI

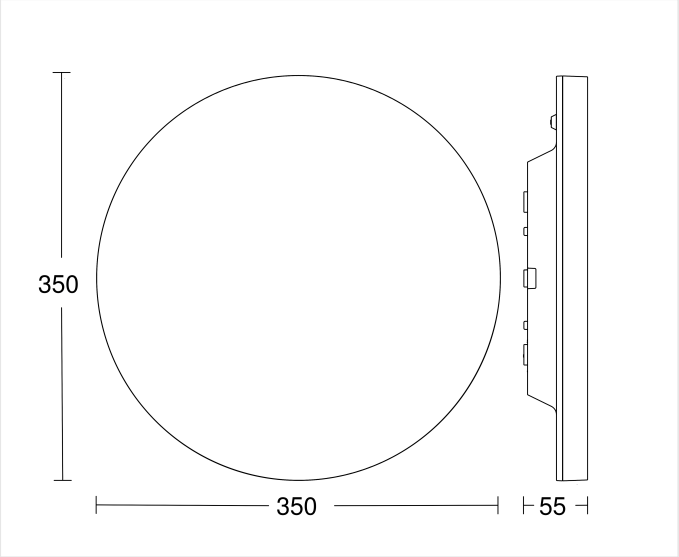

350 x 55 mm

RS PRO Connect R20 SL Bianco neutro

LAMPADA DA INTERNO SENZA SENSORE

EAN **4007841057084**
E-Nr. **941301269**

Schemi elettrici

SCHEMA 1

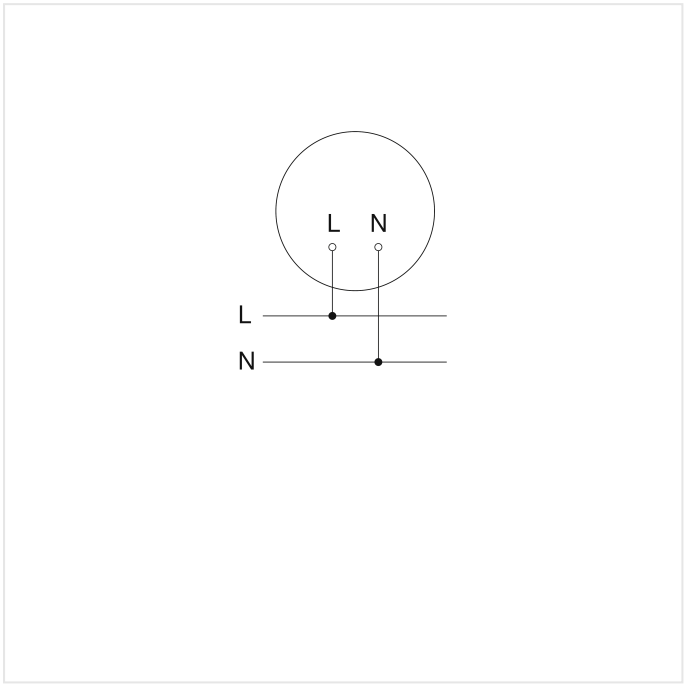

Schema elettrico Slave / Radio-Master collegamento in rete

SCHEMA 2

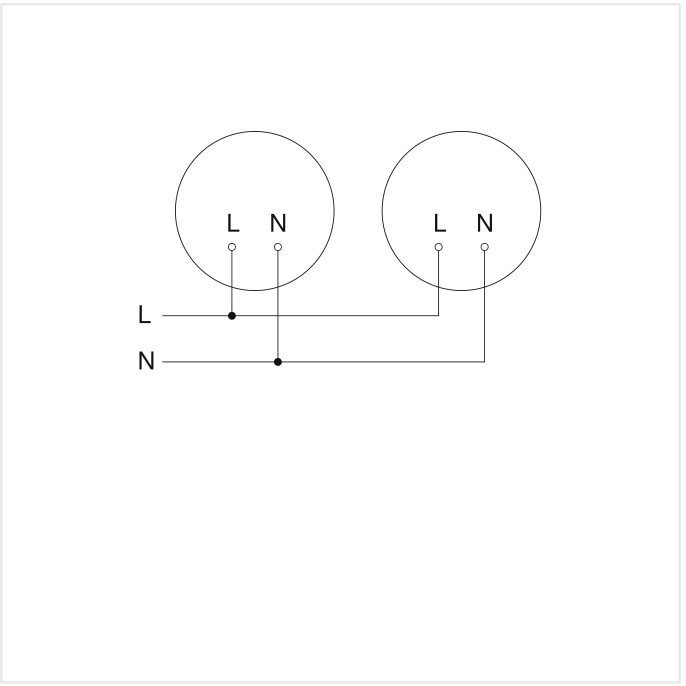

Schema elettrico Master-Master collegamento in rete

RS PRO Connect R20 SL Bianco neutro

LAMPADA DA INTERNO SENZA SENSORE

EAN **4007841057084**
E-Nr. **941301269**

Accessori

	CODICE ARTICOLO	DENOMINAZIONE	CATEGORIA
	4007841057077	**RS PRO Connect R20 neutralweiss**	Lampada a sensore per interno

DATI PER L'ORDINE

Art.-Nr.	4007841057084
EAN	4007841057084
N. E	941301269
Typ	**RS PRO Connect R20 SL Bianco neutro**

neva lux

nevalux AG
Neugrütstrasse 2
8610 Uster
+41 44 508 78 78
info@nevalux.swiss