RS PRO Connect R30 bl. chaud

LUMINAIRE INTÉRIEUR À DÉTECTION

EAN 4007841057145
E-Nr. 941301589

- Système LED STEINEL inclus
- Mise en réseau et réglage possibles via Bluetooth
- Matériau résistant aux chocs IK 07
- Rétroéclairage
- Balisage de 10 à 50 % par réglage
- Éclairage principal de 50 à 100 % par réglage
- Module d'éclairage de secours en option

steinel

420 x 55 mm



RS PRO Connect R30 bl. chaud

LUMINAIRE INTÉRIEUR À DÉTECTION

EAN **4007841057145**
E-Nr. **941301589**

Caractéristiques techniques

IDENTIFICATION

Variante	**bl. chaud**

DIMENSIONS

Dimensions Ø × H	**420 x 55 mm**

ÉLECTRICITÉ

Raccordement secteur	**230 V / 50 – 60 Hz**
Puissance	**24,5 W**
Consommation propre	**0,5 W**

TECHNOLOGIE DE DÉTECTION

Technologie de capteur	**Hyper fréquence**
Puissance d'émission	**< 1 mW**
Technologie HF	**5,8 GHz**
Avec détecteur de mouvement	**Oui**
Détection	**le cas échéant à travers le verre, le bois et les cloisons fines**
Angle de détection	**360 °**
Angle d'ouverture	**160 °**
Occultation par segments	**Oui**
Évolutivité électronique	**Oui**
Évolutivité mécanique	**Non**
Portée radiale	**Ø 10 m (79 m²)**

CONNECTIVITÉ

Mise en réseau	**Oui**
Type de mise en réseau	**Maître/Esclave**

TECHNIQUE D'ÉCLAIRAGE

Température de couleur	**3000 K**
Écart chromatique LED	**SDCM3**
Indice de rendu des couleurs	**80 - 89**
Avec ampoule	**Oui, système d'éclairage LED STEINEL**
Ampoule	**LED non interchangeable**
Culot	**sans**
Système de refroidissement LED	**Contrôle thermique passif**
Démarrage progressif	**Oui**
Éclairage permanent	**commutable**
Flux lumineux	**3120 lm**

DURÉE DE VIE

Durée de vie LED max. °C	**55000 h**
Diminution du flux lumineux selon LM80	**L80B50**
Durée de vie LED (25 °C)	**60000 h**

RÉGLAGES

Interrupteur crépusculaire	**Oui**
Réglage crépusculaire	**2 – 2000 lx**
Réglage du temps	**5 s – 30 min**
Fonction lumière de base	**Oui**
Détail fonction lumière de base	**Rétroéclairage LED**
Durée fonction lumière de base	**10-30 min, toute la nuit**
Fonctions	**Paramétrage de groupe, Manuel ON / ON-OFF, Commande maître/esclave, Fonction groupe voisin, Fonction présence, Backlight**
Réglages via	**Application, Smartphone, Tablette, Bluetooth**
Avec télécommande	**Non**

BOÎTIER ET MATÉRIAU

Résistance aux chocs	**IK07**
Indice de protection	**IP40**
Classe de protection	**II**
Température ambiante	**-20...+40 °C**
Matériau du boîtier	**Matière plastique**
Matériau du cache	**PC opale**

CONTENU DE LA LIVRAISON ET GARANTIE

Garantie fabricant	**5 ans**

RS PRO Connect R30 bl. chaud

LUMINAIRE INTÉRIEUR À DÉTECTION

EAN **4007841057145**
E-Nr. **941301589**

Illustrations

PLANS TECHNIQUES

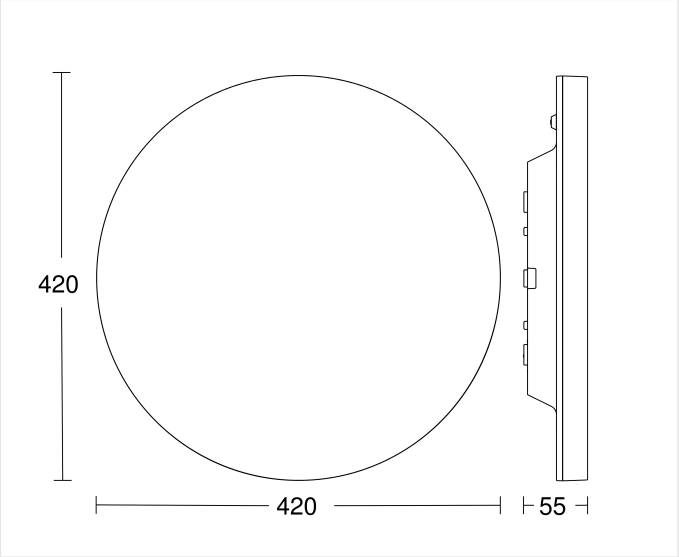

420 x 55 mm

RS PRO Connect R30 bl. chaud

LUMINAIRE INTÉRIEUR À DÉTECTION

EAN **4007841057145**
E-Nr. **941301589**

Schémas de câblage

SCHÉMA 1

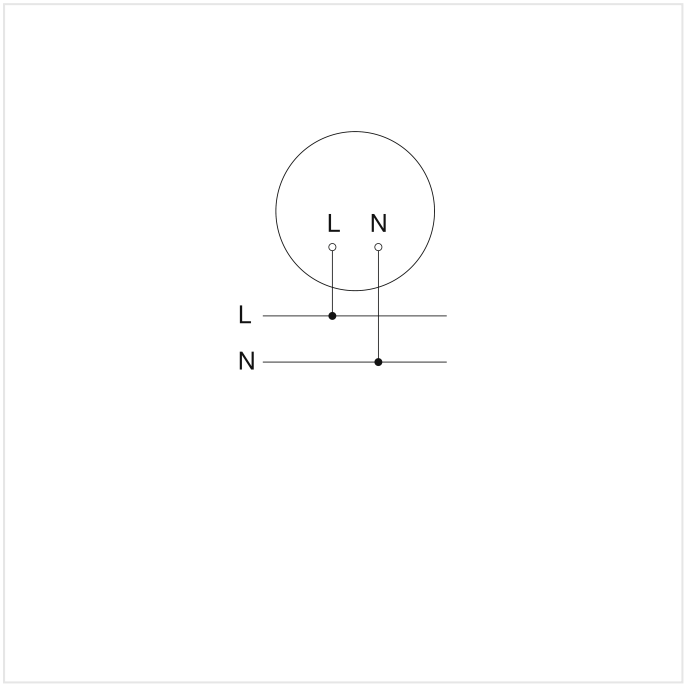

Schéma du circuit d´interconnexion maître/esclave en wifi

SCHÉMA 2

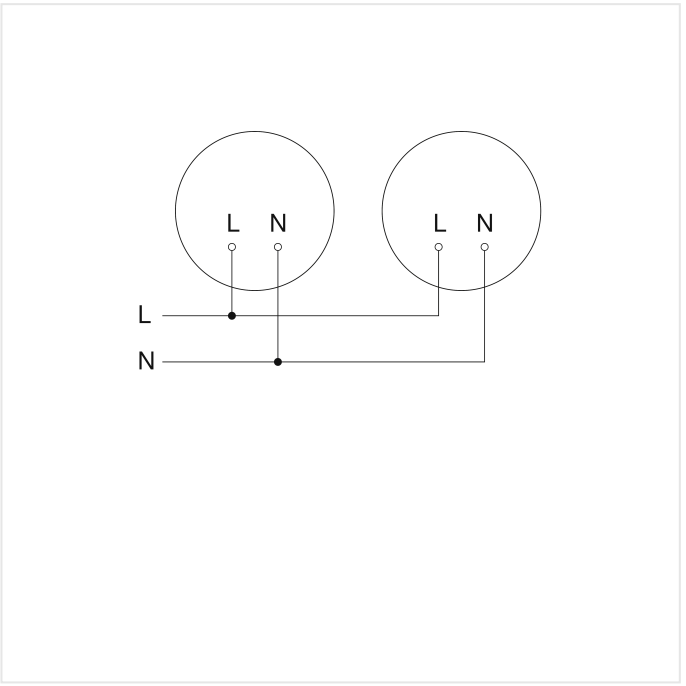

Schéma du circuit d´interconnexion maître/maître

RS PRO Connect R30 bl. chaud

LUMINAIRE INTÉRIEUR À DÉTECTION

EAN **4007841057145**
E-Nr. **941301589**

Accessoires

	RÉFÉRENCE	DÉSIGNATION	CATÉGORIE
	4007841064143	**Notlicht-Modul R-Serie**	Accessoires

INFORMATIONS DE COMMANDE

Art.-Nr.	4007841057145
EAN	4007841057145
N° E	941301589
Typ	**RS PRO Connect R30 bl. chaud**

nevalux AG
Neugrütstrasse 2
8610 Uster
+41 44 508 78 78
info@nevalux.swiss