# RS PRO Connect R30 Bianco caldo

**LAMPADA A SENSORE PER INTERNO**

EAN 4007841057145
E-Nr. 941301589

- Incluso sistema LED STEINEL
- Collegabile in rete e regolabile tramite Bluetooth
- Materiale antiurto IK 07
- Funzione backlight
- Luminosità di base optional 10 - 50 %
- Luce principale optional 50 - 100%
- Luce di emergenza opzionale

steinel

420 x 55 mm



# RS PRO Connect R30 Bianco caldo

**LAMPADA A SENSORE PER INTERNO**

EAN **4007841057145**
E-Nr. **941301589**

## Dati tecnici

### IDENTIFICAZIONE

| | |
|---|---|
| Variante | **Bianco caldo** |

### DIMENSIONI

| | |
|---|---|
| Dimensioni Ø × A | **420 x 55 mm** |

### ELETTRICO

| | |
|---|---|
| Allacciamento alla rete | **230 V / 50 – 60 Hz** |
| Potenza | **24,5 W** |
| Autoconsumo | **0,5 W** |

### TECNOLOGIA DEI SENSORI

| | |
|---|---|
| Tecnologia del sensore | **Alta frequenza** |
| Potenza di trasmissione | **< 1 mW** |
| Tecnologia HF | **5,8 GHz** |
| Con sensore di movimento | **Sì** |
| Rilevamento | **anche attraverso vetro, legno e pareti in materiale leggero** |
| Angolo di rilevamento | **360 °** |
| Angolo di apertura | **160 °** |
| Mascheramento per segmenti | **Sì** |
| Scalabilità elettronica | **Sì** |
| Scalabilità meccanica | **No** |
| Portata radiale | **Ø 10 m (79 m²)** |

### CONNETTIVITÀ

| | |
|---|---|
| Collegamento in rete | **Sì** |
| Tipo di collegamento in rete | **Master/Slave** |

### TECNICA DELL'ILLUMINAZIONE

| | |
|---|---|
| Temperatura di colore | **3000 K** |
| Deviazione cromatica LED | **SDCM3** |
| Indice di resa cromatica | **80 - 89** |
| Con lampadina | **Sì, sistema LED STEINEL** |
| Lampadina | **LED non sostituibile** |
| Attacco | **senza** |
| Sistema di raffreddamento LED | **Passive Thermo Control** |
| Avvio luce dolce | **Sì** |
| Luce permanente | **commutabile** |
| Flusso luminoso | **3120 lm** |

### DURATA

| | |
|---|---|
| Durata LED max. °C | **55000 h** |
| Calo del flusso luminoso secondo LM80 | **L80B50** |
| Durata LED (25 °C) | **60000 h** |

### IMPOSTAZIONI

| | |
|---|---|
| Interruttore crepuscolare | **Sì** |
| Regolazione crepuscolare | **2 – 2000 lx** |
| Impostazione del tempo | **5 s – 30 min** |
| Funzione luce di base | **Sì** |
| Dettaglio funzione luce di base | **LED Backlight** |
| Durata funzione luce di base | **10-30 min, tutta la notte** |
| Funzioni | **Parametrizzazione di gruppi, Manuale ON / ON-OFF, Sovracomando Master/Slave, Funzione di accensione contemporanea delle lampade adiacenti, Funzione presenza, Backlight** |
| Impostazioni tramite | **App, Smartphone, Tablet, Bluetooth** |
| Con telecomando | **No** |

### ALLOGGIAMENTO E MATERIALE

| | |
|---|---|
| Resistenza agli urti | **IK07** |
| Grado di protezione | **IP40** |
| Classe di protezione | **II** |
| Temperatura ambiente | **-20...+40 °C** |
| Materiale dell'alloggiamento | **Plastica** |
| Materiale della copertura | **PC opalino** |

### CONTENUTO DELLA FORNITURA E GARANZIA

| | |
|---|---|
| Garanzia del produttore | **5 anni** |

# RS PRO Connect R30 Bianco caldo

**LAMPADA A SENSORE PER INTERNO**

EAN **4007841057145**
E-Nr. **941301589**

## Illustrazioni

### DISEGNI TECNICI

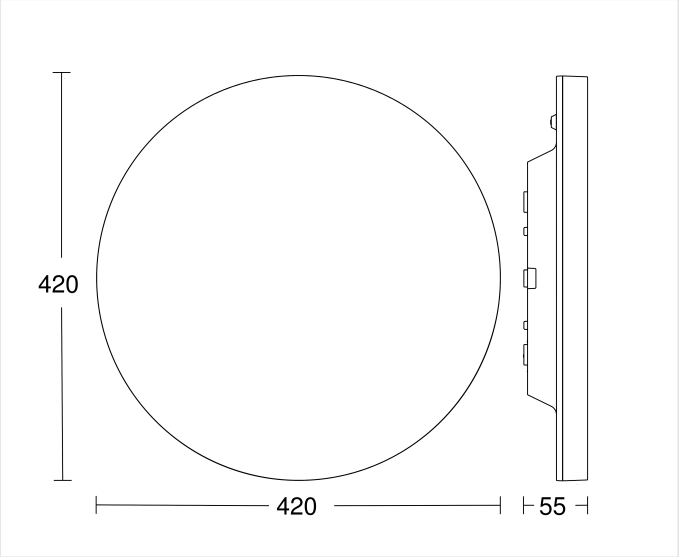


420 x 55 mm

# RS PRO Connect R30 Bianco caldo

**LAMPADA A SENSORE PER INTERNO**

EAN **4007841057145**
E-Nr. **941301589**

## Schemi elettrici

**SCHEMA 1**

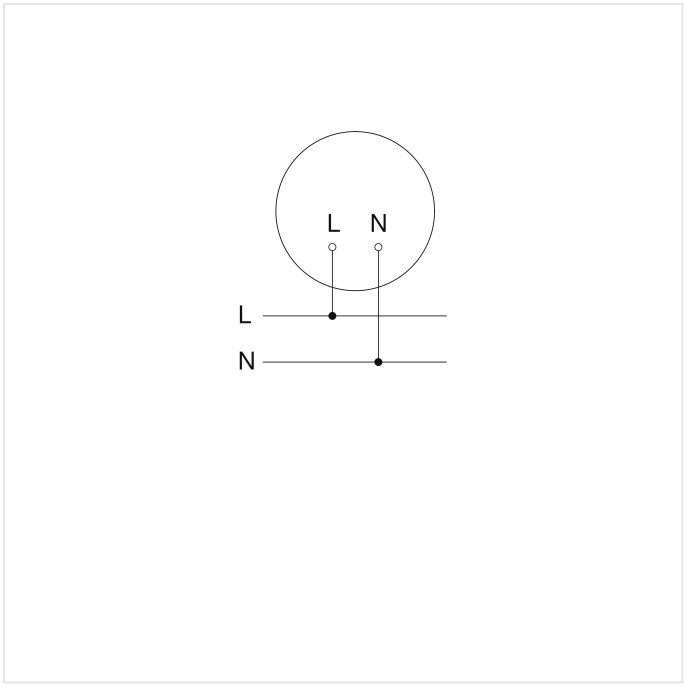


Schema elettrico Slave / Radio-Master collegamento in rete

**SCHEMA 2**

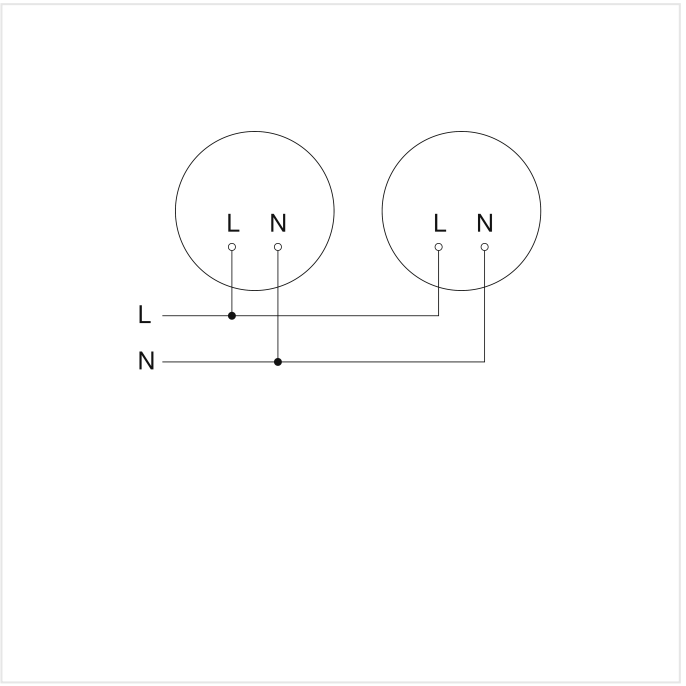


Schema elettrico Master-Master collegamento in rete

# RS PRO Connect R30 Bianco caldo

**LAMPADA A SENSORE PER INTERNO**

EAN **4007841057145**
E-Nr. **941301589**

## Accessori

| | CODICE ARTICOLO | DENOMINAZIONE | CATEGORIA |
|---|---|---|---|
|  | 4007841064143 | **Notlicht-Modul R-Serie** | Accessori |

**DATI PER L'ORDINE**

| | |
|---|---|
| Art.-Nr. | 4007841057145 |
| EAN | 4007841057145 |
| N. E | 941301589 |
| Typ | **RS PRO Connect R30 Bianco caldo** |

nevalux AG
Neugrütstrasse 2
8610 Uster
+41 44 508 78 78
info@nevalux.swiss