RS PRO Connect R20 Q SL warmweiss

INNENLEUCHTE OHNE SENSOR

EAN 4007841057176
E-Nr. 941301479

- Inklusive STEINEL LED-System
- Vernetzbar und Einstellbar via Bluetooth
- Schlagfestes Material IK 07
- Backlight-Funktion
- Optionales Hauptlicht 50 - 100 %
- Moderne Steckklemmen für einfache Installation

55 x 300 x 300 mm



RS PRO Connect R20 Q SL warmweiss

INNENLEUCHTE OHNE SENSOR

EAN **4007841057176**
E-Nr. **941301479**

Technische Daten

IDENTIFIKATION

Variante	**warmweiss**

ABMESSUNGEN

Abmessungen L × B × H	**55 x 300 x 300 mm**

ELEKTRIK

Netzanschluss	**230 V / 50 – 60 Hz**
Leistung	**16 W**

SENSORIK

Mit Bewegungsmelder	**Nein**

LICHTTECHNIK

Farbtemperatur	**3000 K**
Farbabweichung LED	**SDCM3**
Farbwiedergabeindex	**80 - 89**
Mit Leuchtmittel	**Ja, STEINEL LED-System**
Leuchtmittel	**LED nicht austauschbar**
Sockel	**Ohne**
LED-Kühlsystem	**Passive Thermo Control**
Softlichtstart	**Ja**
Dauerlicht	**schaltbar**
Lichtstrom	**1900 lm**

LEBENSDAUER

Lebensdauer LED max. °C	**50000 h**
Lichtstromrückgang nach LM80	**L80B50**
Lebensdauer LED (25 °C)	**60000 h**

EINSTELLUNGEN

Dämmerungsschalter	**Nein**
Grundlichtfunktion Detail	**LED Backlight**
Funktionen	**Backlight**
Einstellungen via	**App, Smartphone, Tablet, Bluetooth**
Mit Fernbedienung	**Nein**

GEHÄUSE & MATERIAL

Schlagfestigkeit	**IK07**
Schutzart	**IP40**
Schutzklasse	**II**
Umgebungstemperatur	**-20...+40 °C**
Werkstoff des Gehäuses	**Kunststoff**
Werkstoff der Abdeckung	**PC opal**

LIEFERUMFANG & GARANTIE

Herstellergarantie	**5 Jahre**

RS PRO Connect R20 Q SL warmweiss

INNENLEUCHTE OHNE SENSOR

EAN **4007841057176**
E-Nr. **941301479**

Illustrationen

TECHNISCHE ZEICHNUNGEN

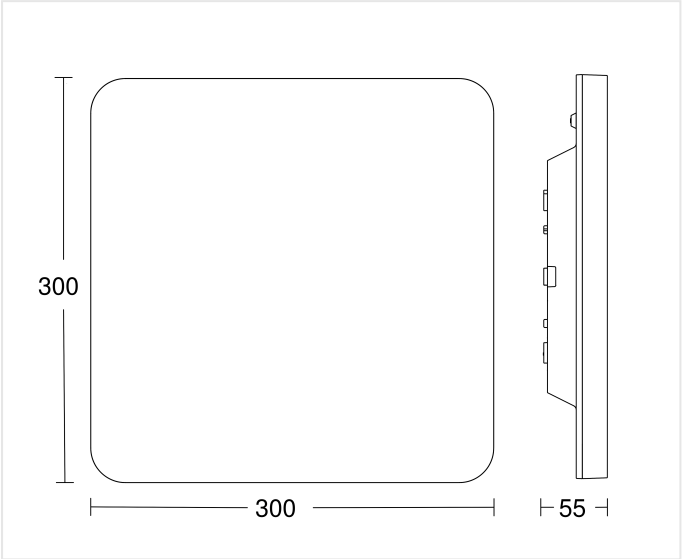

55 x 300 x 300 mm

RS PRO Connect R20 Q SL warmweiss

INNENLEUCHTE OHNE SENSOR

EAN **4007841057176**
E-Nr. **941301479**

Schaltbilder

SCHALTPLAN 1

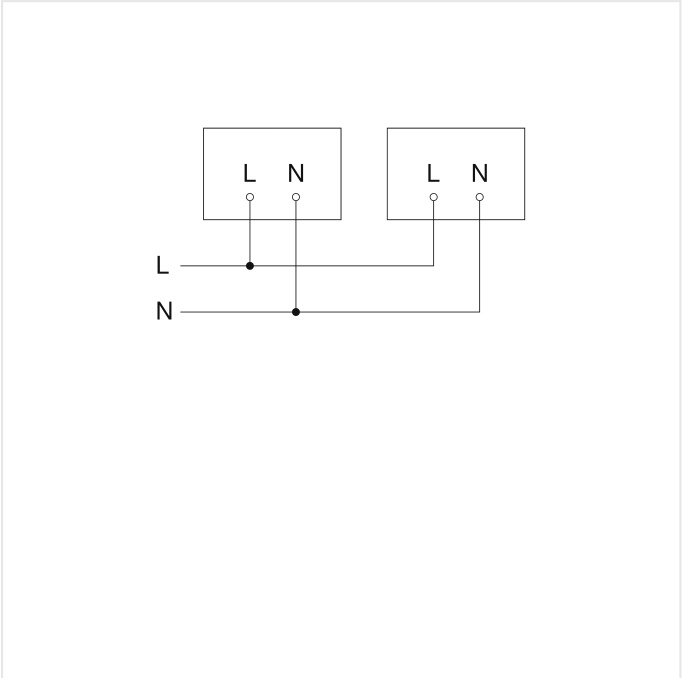

Schaltplan Slave / Funk-Master Vernetzung

SCHALTPLAN 2

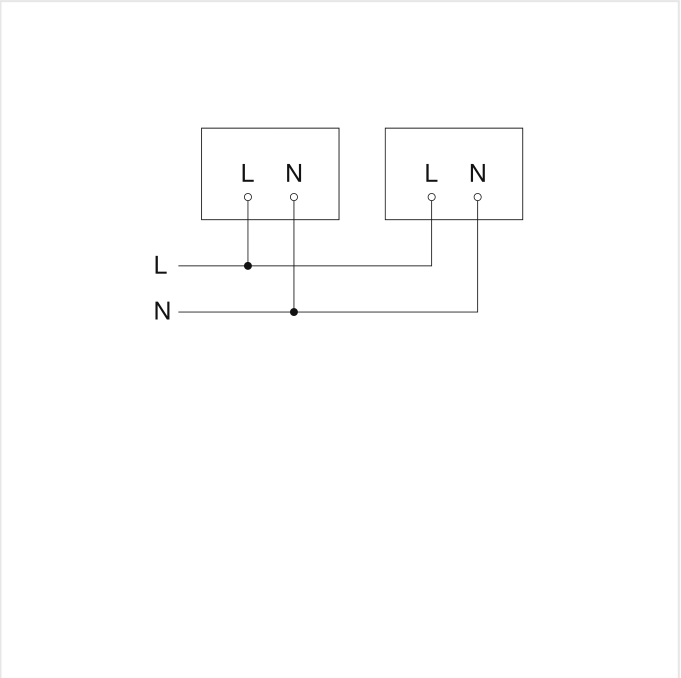

Schaltplan Master-Master Vernetzung

RS PRO Connect R20 Q SL warmweiss

INNENLEUCHTE OHNE SENSOR

EAN **4007841057176**
E-Nr. **941301479**

Zubehör

	ARTIKELNUMMER	BEZEICHNUNG	KATEGORIE
	4007841057183	**RS PRO Connect R20 Q warmweiss**	Sensor-Innenleuchte

BESTELLANGABEN

Art.-Nr.	4007841057176
EAN	4007841057176
E-Nummer	941301479
Typ	**RS PRO Connect R20 Q SL warmweiss**

neva lux

nevalux AG
Neugrütstrasse 2
8610 Uster
+41 44 508 78 78
info@nevalux.swiss