DL Vario Quattro PRO S warmweiss anthrazit

SENSOR-LED-AUSSENLEUCHTE

EAN 4007841057596
E-Nr. 941300169

- Inklusive STEINEL LED-System
- Integrierte Sensorlinsen
- 4 Infrarot-Sensoren in jede Richtung einstellbar
- Reichweite in 4 Richtungen einstellbar
- 4 Stunden Dauerlicht (optional)
- Schlagfestes Material IK 07
- Vernetzbar über Kabel (max. 10 Stück)

steinel

310 x 69 mm



DL Vario Quattro PRO S warmweiss anthrazit

SENSOR-LED-AUSSENLEUCHTE

EAN 4007841057596
E-Nr. 941300169

Technische Daten

ABMESSUNGEN

Abmessungen Ø × H	310 x 69 mm

ELEKTRIK

Netzanschluss	230 V / 50 – 60 Hz
Leistung	14 W
Leuchtstofflampen EVG	500 W
Leuchtstofflampen unkompensiert	500 VA
Leuchtstofflampen reihenkompensiert	500 VA
Leuchtstofflampen parallelkompensiert	500 VA
Schaltausgang 1 Niedervolt-Halogenlampen	500 VA
LED-Lampen < 2 W	16 W
LED-Lampen > 2 W < 8 W	64 W
LED-Lampen > 8 W	64 W
Kapazitive Belastung in µF	88 µF
Eigenverbrauch	0,5 W

SENSORIK

Montagehöhe max.	6,00 m
Sensortechnologie	Passiv Infrarot
Mit Bewegungsmelder	Ja
Erfassungswinkel	360 °
Öffnungswinkel	180 °
Unterkriechschutz	Ja
Segmentweise Ausblendung	Nein
Elektronische Skalierbarkeit	Nein
Mechanische Skalierbarkeit	Ja
Reichweite Detail	Reichweite von 2 - 8 m in 4 Richtungen (je 90 °) einstellbar
Reichweite radial	6 x 6 m (36 m²)
Reichweite tangential	16 x 16 m (256 m²)
Montagehöhe	2,0 – 6,0 m
Optimale Montagehöhe	2,8 m

VERNETZUNG

Vernetzung	Ja
Art der Vernetzung	Master/Master
Vernetzung Anzahl	max. 10 Leuchten
Slave-Betrieb einstellbar	Nein
Vernetzung via	Kabel

LICHTTECHNIK

Gemessener Lichtstrom 360°	1430 lm
Effizienz	102 lm/W
Farbtemperatur	3000 K
Farbabweichung LED	SDCM3
Farbwiedergabeindex	80 - 89
Mit Leuchtmittel	Ja, STEINEL LED-System
Leuchtmittel	LED nicht austauschbar
Sockel	Ohne
LED-Kühlsystem	Passive Thermo Control
Softlichtstart	Ja
Dauerlicht	schaltbar, 4 h

LEBENSDAUER

Lebensdauer LED max. °C	50000 h
Lebensdauer LED L70B50 25°C	> 60000 h

EINSTELLUNGEN

Dämmerungsschalter	Ja
Dämmerungseinstellung	2 – 1000 lx
Zeiteinstellung	5 s – 30 min
Grundlichtfunktion	Ja
Grundlichtfunktion Zeit	10/30 Min., ganze Nacht
Einstellungen via	Potis
Mit Fernbedienung	Nein
Dämmerungseinstellung Teach	Nein
Grundlichtfunktion in Prozent	10 %
Grundlichtfunktion Prozent von	10 %

GEHÄUSE & MATERIAL

Schlagfestigkeit	IK07
Schutzart	IP54
Schutzklasse	II
Umgebungstemperatur	-20...+35 °C
Werkstoff des Gehäuses	Kunststoff
Werkstoff der Abdeckung	Kunststoff strukturiert
Montageort	Decke
Anwendung Ort	Aussenbereich
Montageart	Aufputzmontage
Werkstoff	Kunststoff
Anwendung Raum	Aussenbereich, Flur / Gang, Funktionsraum / Nebenraum, Hauseingang, Hof & Einfahrt, Innenbereich, Treppenhaus
Farbe	Anthrazit

LIEFERUMFANG & GARANTIE

Herstellergarantie	5 Jahre

ZERTIFIKATE & EPREL

Ausweise/Zertifikate	DEKRAEMV
EPREL-Kategorie	Umgebenes Produkt mit integrierter Lichtquelle

DL Vario Quattro PRO S warmweiss anthrazit

SENSOR-LED-AUSSENLEUCHTE

EAN **4007841057596**
E-Nr. **941300169**

Illustrationen

TECHNISCHE ZEICHNUNGEN

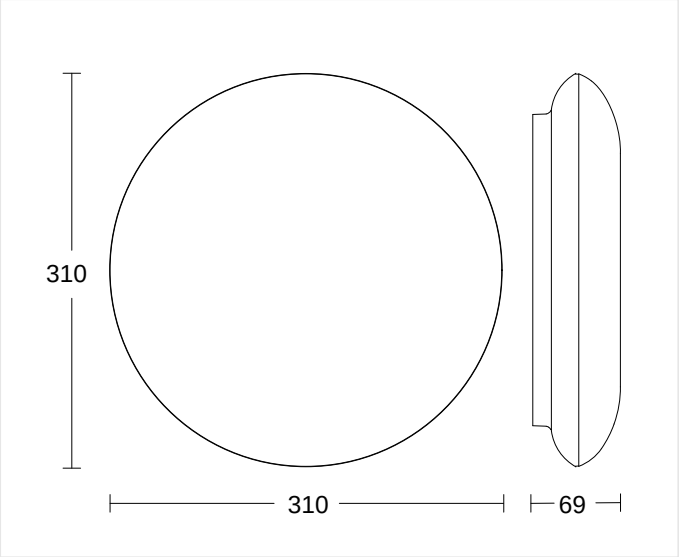

310 x 69 mm

MONTAGEHÖHE

2,0 – 6,0 m	2,8 m	6,00 m
BEREICH	OPTIMAL	MAX

DL Vario Quattro PRO S warmweiss anthrazit

SENSOR-LED-AUSSENLEUCHTE

EAN **4007841057596**
E-Nr. **941300169**

Schaltbilder

SCHALTPLAN 1

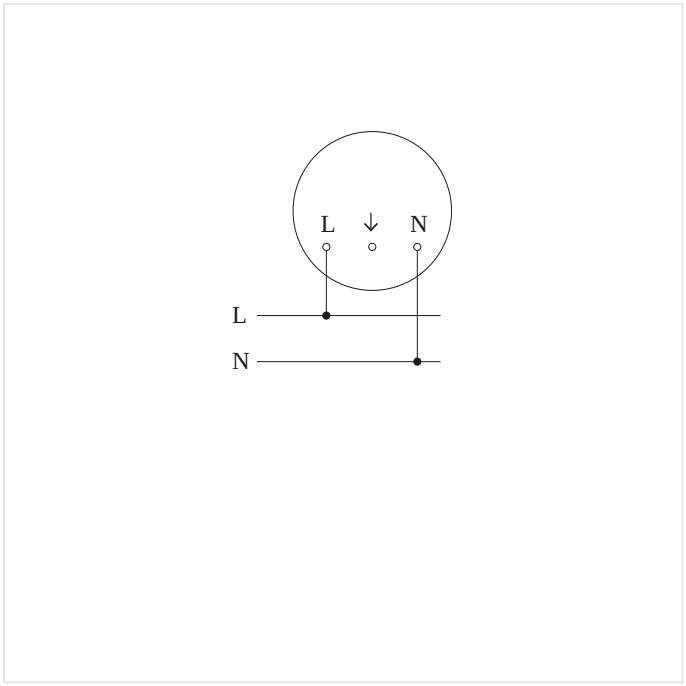

Schaltplan Master

SCHALTPLAN 2

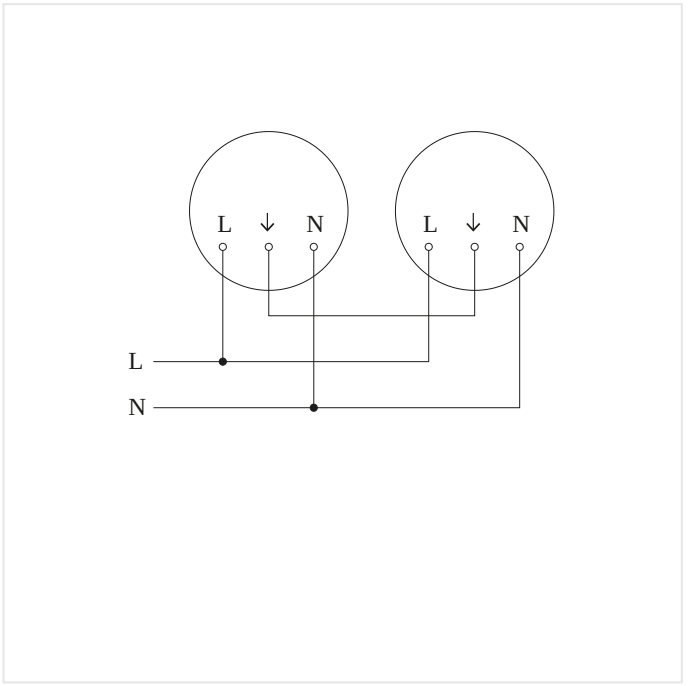

Schaltplan Master-Master Vernetzung

DL Vario Quattro PRO S warmweiss anthrazit

SENSOR-LED-AUSSENLEUCHTE

EAN **4007841057596**
E-Nr. **941300169**

Zubehör

BESTELLANGABEN

Art.-Nr.	4007841057596
EAN	4007841057596
E-Nummer	941300169
Typ	**DL Vario Quattro PRO S warmweiss anthrazit**

nevalux AG
Neugrütstrasse 2
8610 Uster
+41 44 508 78 78
info@nevalux.swiss