RS PRO LED S1 Vetro Bianco caldo

LAMPADA A SENSORE PER INTERNO LED

EAN 4007841057817
E-Nr. 941000099

- Incluso sistema LED STEINEL
- Intelligente sistema di raffreddamento LED
- Luminosità di base optional 10%
- Collegamento in rete wireless
- Pregiato alluminio
- Telecomando opzionale

300 x 86 mm



RS PRO LED S1 Vetro Bianco caldo

LAMPADA A SENSORE PER INTERNO LED

EAN **4007841057817**
E-Nr. **941000099**

Dati tecnici

IDENTIFICAZIONE

Variante	**Vetro Bianco caldo**

DIMENSIONI

Dimensioni Ø × A	**300 x 86 mm**

ELETTRICO

Allacciamento alla rete	**230 V / 50 – 60 Hz**
Potenza	**15 W**
Autoconsumo	**0,5 W**

TECNOLOGIA DEI SENSORI

Tecnologia del sensore	**Alta frequenza**
Potenza di trasmissione	**< 1 mW**
Tecnologia HF	**5,8 GHz**
Con sensore di movimento	**Sì**
Rilevamento	**anche attraverso vetro, legno e pareti in materiale leggero**
Angolo di rilevamento	**360 °**
Angolo di apertura	**160 °**
Mascheramento per segmenti	**No**
Scalabilità elettronica	**Sì**
Scalabilità meccanica	**No**
Portata radiale	**Ø 8 m (50 m²)**

CONNETTIVITÀ

Collegamento in rete	**Sì**
Tipo di collegamento in rete	**Master/Slave, Master/Master**
Funzionamento slave regolabile	**Sì**

TECNICA DELL'ILLUMINAZIONE

Temperatura di colore	**3000 K**
Deviazione cromatica LED	**SDCM3**
Indice di resa cromatica	**80 - 89**
Con lampadina	**Sì, sistema LED STEINEL**
Lampadina	**LED non sostituibile**
Attacco	**senza**
Sistema di raffreddamento LED	**Active Thermo Control**
Avvio luce dolce	**Sì**
Luce permanente	**commutabile, 4 ore**
Flusso luminoso	**980 lm**

DURATA

Durata LED max. °C	**70000 h**
Calo del flusso luminoso secondo LM80	**L80B10**

IMPOSTAZIONI

Interruttore crepuscolare	**Sì**
Regolazione crepuscolare	**2 – 2000 lx**
Impostazione del tempo	**5 s – 15 min**
Funzione luce di base	**Sì**
Durata funzione luce di base	**10/30 min, tutta la notte**
Funzioni	**Funzione di accensione contemporanea delle lampade adiacenti, Funzione presenza, Parametrizzazione di gruppi, Manuale ON / ON-OFF**
Impostazioni tramite	**Interruttore DIP, Potenziometri, Telecomando, Smart Remote**
Con telecomando	**No**

ALLOGGIAMENTO E MATERIALE

Resistenza agli urti	**IK03**
Grado di protezione	**IP20**
Classe di protezione	**II**
Temperatura ambiente	**-10...+50 °C**
Materiale dell'alloggiamento	**Alluminio**
Materiale della copertura	**Vetro opalino**

CONTENUTO DELLA FORNITURA E GARANZIA

Garanzia del produttore	**5 anni**

RS PRO LED S1 Vetro Bianco caldo

LAMPADA A SENSORE PER INTERNO LED

EAN **4007841057817**
E-Nr. **941000099**

Illustrazioni

DISEGNI TECNICI

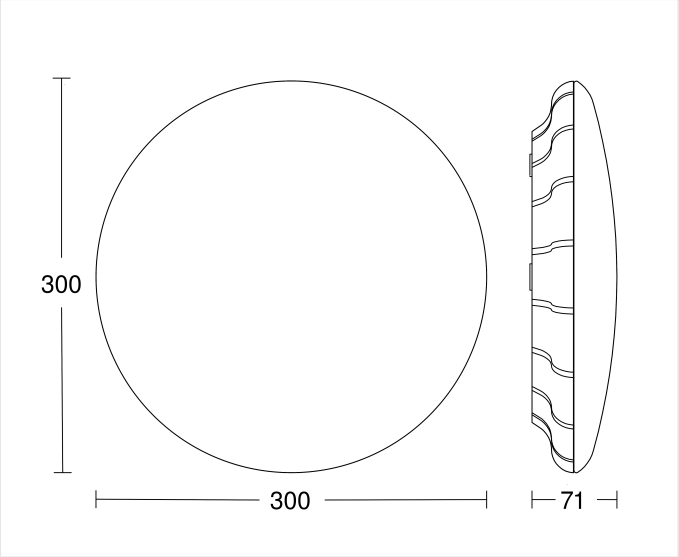

300 x 86 mm

RS PRO LED S1 Vetro Bianco caldo

LAMPADA A SENSORE PER INTERNO LED

EAN **4007841057817**
E-Nr. **941000099**

Schemi elettrici

SCHEMA 1

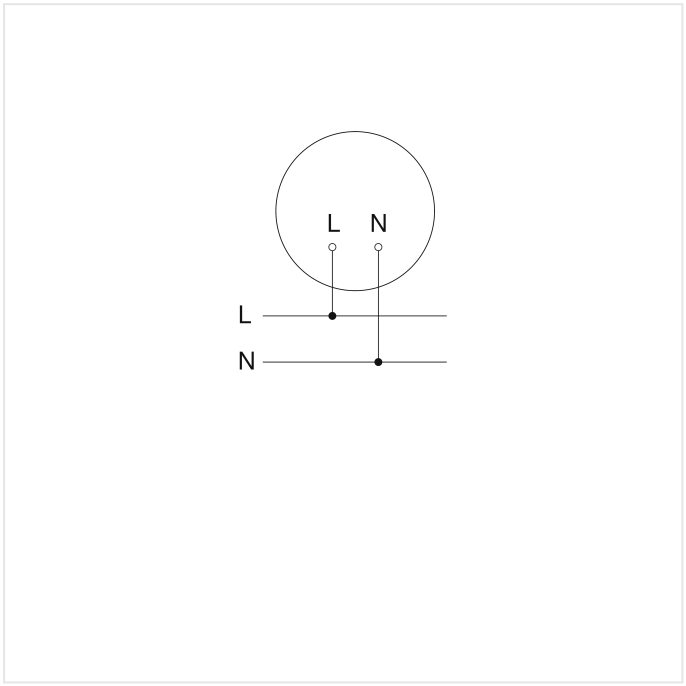

Schema elettrico Slave / Radio-Master collegamento in rete

SCHEMA 2

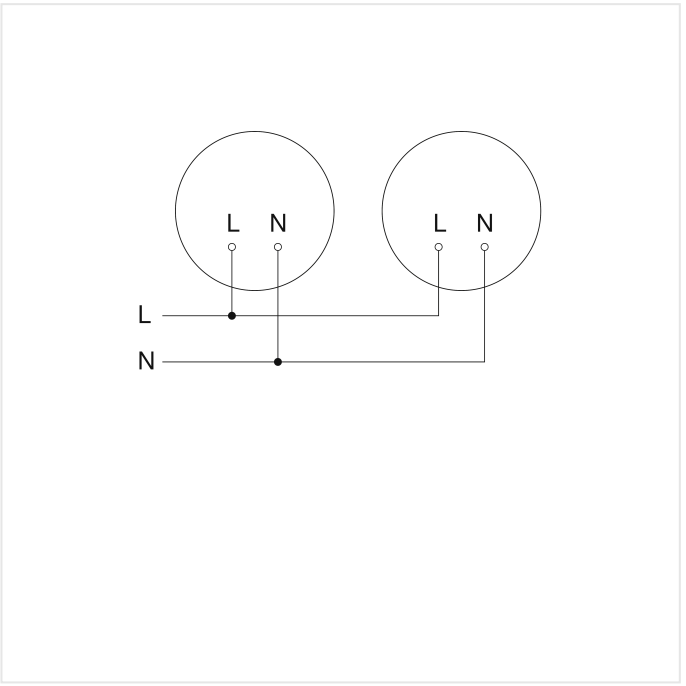

Schema elettrico Master-Master collegamento in rete

RS PRO LED S1 Vetro Bianco caldo

LAMPADA A SENSORE PER INTERNO LED

EAN **4007841057817**
E-Nr. **941000099**

Accessori

	CODICE ARTICOLO	DENOMINAZIONE	CATEGORIA
	4007841009151	**Smart Remote**	Accessori

DATI PER L'ORDINE

Art.-Nr.	4007841057817
EAN	4007841057817
N. E	941000099
Typ	**RS PRO LED S1 Vetro Bianco caldo**

neva lux

nevalux AG
Neugrütstrasse 2
8610 Uster
+41 44 508 78 78
info@nevalux.swiss