HF 3360 KNX - Aufputz rund

BEWEGUNGSMELDER

EAN 4007841058234
E-Nr. 535945076

- UV-beständiger Kunststoff
- Grosser Anschlussraum
- Optionale Fernbedienungen
- Fernbedienung Smart Remote optional

steinel

126 x 52 mm



HF 3360 KNX - Aufputz rund

BEWEGUNGSMELDER

EAN **4007841058234**
E-Nr. **535945076**

Technische Daten

IDENTIFIKATION

Ausführung	**Bewegungsmelder**

ABMESSUNGEN

Abmessungen Ø × H	**126 x 52 mm**

ELEKTRIK

Versorgungsspannung Detail	**KNX-Bus**

SENSORIK

Montagehöhe max.	**4,00 m**
Sensortechnologie	**Hochfrequenz**
Sendeleistung	**< 1 mW**
HF-Technik	**5,8 GHz**
Erfassung	**ggf. durch Glas, Holz und Leichtbauwände**
Erfassungswinkel	**360 °**
Öffnungswinkel	**180 °**
Unterkriechschutz	**Ja**
Segmentweise Ausblendung	**Nein**
Elektronische Skalierbarkeit	**Ja**
Mechanische Skalierbarkeit	**Nein**
Reichweite radial	**Ø 8 m (50 m²)**
Reichweite tangential	**Ø 8 m (50 m²)**
Montagehöhe	**2,0 – 4,0 m**
Optimale Montagehöhe	**2,8 m**

VERNETZUNG

Vernetzung	**Ja**
Art der Vernetzung	**Master/Slave**
KNX-Funktionen	**Dämmerungsschalter\nGrundlichtfunktion\nHelligkeitswert\nHLK-Ausgang\nKonstantlichtregelung\nLichtausgang 2x\nPräsenz-Ausgang\nTag- / Nachtfunktion\nLogikgatter**
Mit Busankopplung	**Ja**
Vernetzung via	**KNX-Bus**

LICHTTECHNIK

Softlichtstart	**Ja**
Dauerlicht	**schaltbar**
Konstantlichtregelung	**Ja**

EINSTELLUNGEN

Dämmerungsschalter	**Ja**
Dämmerungseinstellung	**2 – 1000 lx**
Zeiteinstellung	**5 s – 15 min**
Grundlichtfunktion	**Ja**
Hauptlicht einstellbar	**0 - 100 %**
Einstellungen via	**ETS-Software, Fernbedienung, Smart Remote**
Mit Fernbedienung	**Nein**
Dämmerungseinstellung Teach	**Ja**

GEHÄUSE & MATERIAL

Schutzart	**IP54**
Umgebungstemperatur	**-20...+50 °C**
Montageort	**Decke, Ecke, Wand**
Anwendung Ort	**Innenbereich**
Montageart	**Aufputzmontage**
Werkstoff	**Kunststoff**
Anwendung Raum	**Funktionsraum / Nebenraum, Innenbereich, Parkhaus / Tiefgarage, Treppenhaus, WC / Waschraum**
Farbe	**Weiss**
Farbe RAL	**9003**

LIEFERUMFANG & GARANTIE

Herstellergarantie	**5 Jahre**
Inkl. Eckwandhalter	**Nein**

HF 3360 KNX - Aufputz rund

BEWEGUNGSMELDER

EAN **4007841058234**
E-Nr. **535945076**

Illustrationen

TECHNISCHE ZEICHNUNGEN

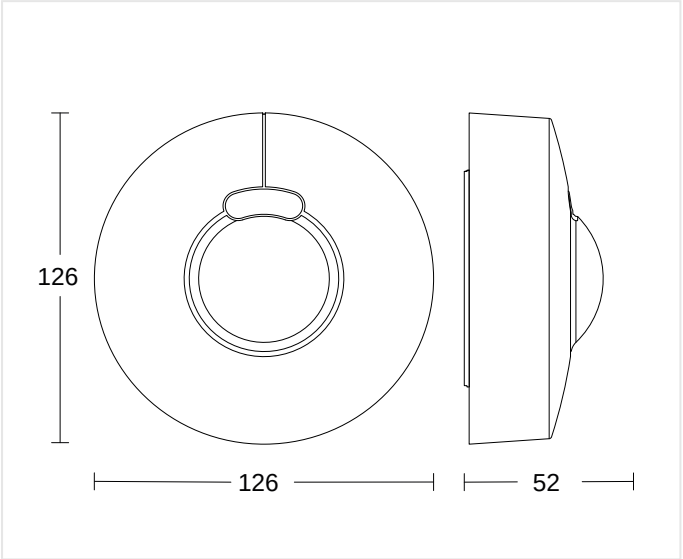

126 x 52 mm

MONTAGEHÖHE

2,0 – 4,0 m	2,8 m	4,00 m
BEREICH	OPTIMAL	MAX

HF 3360 KNX - Aufputz rund

BEWEGUNGSMELDER

EAN **4007841058234**
E-Nr. **535945076**

Zubehör

	ARTIKELNUMMER	BEZEICHNUNG	KATEGORIE
	4007841009151	**Smart Remote**	Zubehör
	4007841593018	**Service Fernbedienung RC6 KNX**	Zubehör
	4007841592912	**Nutzer Fernbedienung RC7 KNX**	Zubehör
	4007841056698	**Schwarze Blende für den HF 3360 Aufputz rund**	Zubehör
	4007841056674	**Schwarze Blende für den HF 3360 Aufputz eckig**	Zubehör

BESTELLANGABEN

Art.-Nr.	4007841058234
EAN	4007841058234
E-Nummer	535945076
Typ	**HF 3360 KNX - Aufputz rund**

neva lux

nevalux AG
Neugrütstrasse 2
8610 Uster
+41 44 508 78 78
info@nevalux.swiss