# HF 3360 KNX - Unterputz rund

**BEWEGUNGSMELDER**

EAN 4007841058241
E-Nr. 535945074

- UV-beständiger Kunststoff
- Optionale Fernbedienungen
- Fernbedienung Smart Remote optional

steinel

124 x 64 mm



# HF 3360 KNX - Unterputz rund

**BEWEGUNGSMELDER**

EAN **4007841058241**
E-Nr. **535945074**

## Technische Daten

### IDENTIFIKATION

| | |
|---|---|
| Ausführung | **Bewegungsmelder** |

### ABMESSUNGEN

| | |
|---|---|
| Abmessungen Ø × H | **124 x 64 mm** |

### ELEKTRIK

| | |
|---|---|
| Versorgungsspannung Detail | **KNX-Bus** |

### SENSORIK

| | |
|---|---|
| Montagehöhe max. | **4,00 m** |
| Sensortechnologie | **Hochfrequenz** |
| Sendeleistung | **< 1 mW** |
| HF-Technik | **5,8 GHz** |
| Erfassung | **ggf. durch Glas, Holz und Leichtbauwände** |
| Erfassungswinkel | **360 °** |
| Öffnungswinkel | **180 °** |
| Unterkriechschutz | **Ja** |
| Segmentweise Ausblendung | **Nein** |
| Elektronische Skalierbarkeit | **Ja** |
| Mechanische Skalierbarkeit | **Nein** |
| Reichweite radial | **Ø 8 m (50 m²)** |
| Reichweite tangential | **Ø 8 m (50 m²)** |
| Montagehöhe | **2,0 – 4,0 m** |
| Optimale Montagehöhe | **2,8 m** |

### VERNETZUNG

| | |
|---|---|
| Vernetzung | **Ja** |
| Art der Vernetzung | **Master/Slave** |
| KNX-Funktionen | **Dämmerungsschalter\nGrundlichtfunktion\nHelligkeitswert\nHLK-Ausgang\nKonstantlichtregelung\nLichtausgang 2x\nPräsenz-Ausgang\nTag- / Nachtfunktion\nLogikgatter** |
| Mit Busankopplung | **Ja** |
| Vernetzung via | **KNX-Bus** |

### LICHTTECHNIK

| | |
|---|---|
| Softlichtstart | **Ja** |
| Dauerlicht | **schaltbar** |
| Konstantlichtregelung | **Ja** |

### EINSTELLUNGEN

| | |
|---|---|
| Dämmerungsschalter | **Ja** |
| Dämmerungseinstellung | **2 – 1000 lx** |
| Zeiteinstellung | **5 s – 15 min** |
| Grundlichtfunktion | **Ja** |
| Hauptlicht einstellbar | **0 - 100 %** |
| Einstellungen via | **ETS-Software, Fernbedienung, Smart Remote** |
| Mit Fernbedienung | **Nein** |
| Dämmerungseinstellung Teach | **Ja** |

### GEHÄUSE & MATERIAL

| | |
|---|---|
| Schutzart | **IP20** |
| Umgebungstemperatur | **-20...+50 °C** |
| Montageort | **Decke, Ecke, Wand** |
| Anwendung Ort | **Innenbereich** |
| Montageart | **Unterputz** |
| Werkstoff | **Kunststoff** |
| Anwendung Raum | **Funktionsraum / Nebenraum, Innenbereich, Parkhaus / Tiefgarage, Treppenhaus, WC / Waschraum** |
| Farbe | **Weiss** |
| Farbe RAL | **9003** |

### LIEFERUMFANG & GARANTIE

| | |
|---|---|
| Herstellergarantie | **5 Jahre** |
| Inkl. Eckwandhalter | **Nein** |

# HF 3360 KNX - Unterputz rund

**BEWEGUNGSMELDER**

EAN **4007841058241**
E-Nr. **535945074**

## Illustrationen

### TECHNISCHE ZEICHNUNGEN

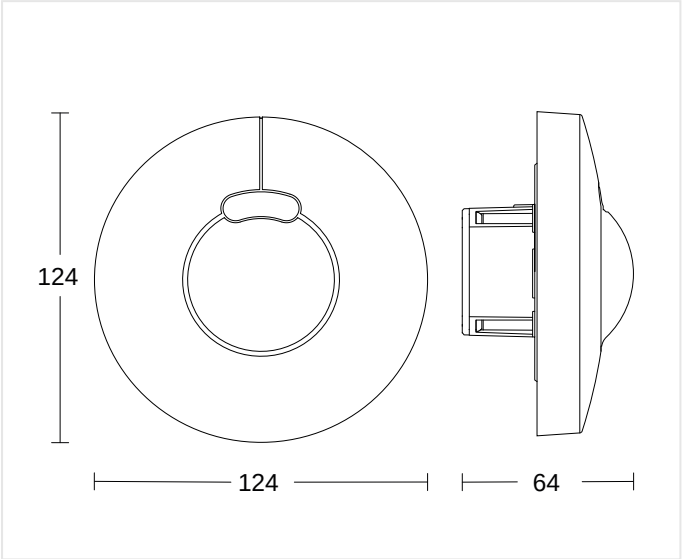


124 x 64 mm

### MONTAGEHÖHE

| 2,0 – 4,0 m | 2,8 m | 4,00 m |
|---|---|---|
| BEREICH | OPTIMAL | MAX |

# HF 3360 KNX - Unterputz rund

**BEWEGUNGSMELDER**

EAN **4007841058241**
E-Nr. **535945074**

## Zubehör

| | ARTIKELNUMMER | BEZEICHNUNG | KATEGORIE |
|---|---|---|---|
|  | 4007841009151 | **Smart Remote** | Zubehör |
|  | 4007841593018 | **Service Fernbedienung RC6 KNX** | Zubehör |
|  | 4007841592912 | **Nutzer Fernbedienung RC7 KNX** | Zubehör |
|  | 4007841056704 | **Schwarze Blende für den HF 3360 Unterputz rund** | Zubehör |
|  | 4007841056681 | **Schwarze Blende für den HF 3360 Unterputz eckig** | Zubehör |

**BESTELLANGABEN**

| | |
|---|---|
| Art.-Nr. | 4007841058241 |
| EAN | 4007841058241 |
| E-Nummer | 535945074 |
| Typ | **HF 3360 KNX - Unterputz rund** |

nevalux AG
Neugrütstrasse 2
8610 Uster
+41 44 508 78 78
info@nevalux.swiss