HF 3360 KNX - rond - encastré

DÉTECTEUR DE MOUVEMENT

EAN 4007841058241
E-Nr. 535945074

- Plastique résistant aux UV
- Télécommandes en option
- Télécommande Smart Remote en option

steinel

124 x 64 mm



HF 3360 KNX - rond - encastré

DÉTECTEUR DE MOUVEMENT

EAN **4007841058241**
E-Nr. **535945074**

Caractéristiques techniques

IDENTIFICATION

Modèle	**Détecteur de mouvement**

DIMENSIONS

Dimensions Ø × H	**124 x 64 mm**

ÉLECTRICITÉ

Détail tension d'alimentation	**Bus KNX**

TECHNOLOGIE DE DÉTECTION

Hauteur de montage max.	**4,00 m**
Technologie de capteur	**Hyper fréquence**
Puissance d'émission	**< 1 mW**
Technologie HF	**5,8 GHz**
Détection	**le cas échéant à travers le verre, le bois et les cloisons fines**
Angle de détection	**360 °**
Angle d'ouverture	**180 °**
Protection anti-contournement	**Oui**
Occultation par segments	**Non**
Évolutivité électronique	**Oui**
Évolutivité mécanique	**Non**
Portée radiale	**Ø 8 m (50 m²)**
Portée tangentielle	**Ø 8 m (50 m²)**
Hauteur de montage	**2,0 – 4,0 m**
Hauteur de montage optimale	**2,8 m**

CONNECTIVITÉ

Mise en réseau	**Oui**
Type de mise en réseau	**Maître/Esclave**
Fonctions KNX	**Interrupteur crépusculaire\nFonction balisage\nValeur de luminosité\nSortie CVC\nRéglage de l\'éclairage permanent\nSortie de la lumière 2x\nSortie présence\nFonction diurne / nocturne\nFonction logique**
Avec coupleur de bus	**Oui**
Mise en réseau via	**Bus KNX**

TECHNIQUE D'ÉCLAIRAGE

Démarrage progressif	**Oui**
Éclairage permanent	**commutable**
Régulation de l'éclairage constant	**Oui**

RÉGLAGES

Interrupteur crépusculaire	**Oui**
Réglage crépusculaire	**2 – 1000 lx**
Réglage du temps	**5 s – 15 min**
Fonction lumière de base	**Oui**
Lumière principale réglable	**0 - 100 %**
Réglages via	**Logiciel ETS, Télécommande, Smart Remote**
Avec télécommande	**Non**
Réglage crépusculaire Teach	**Oui**

BOÎTIER ET MATÉRIAU

Indice de protection	**IP20**
Température ambiante	**-20...+50 °C**
Lieu de montage	**angle, mur, plafond**
Lieu d'application	**Intérieur**
Type de montage	**Montage encastré**
Matériau	**Plastique**
Application pièce	**espace fonctionnel / local annexe, cage d\'escalier, WC / salle d\'eau, parking couvert / garage souterrain, Intérieur**
Couleur	**blanc**
Couleur RAL	**9003**

CONTENU DE LA LIVRAISON ET GARANTIE

Garantie fabricant	**5 ans**
Support mural d'angle inclus	**Non**

HF 3360 KNX - rond - encastré

DÉTECTEUR DE MOUVEMENT

EAN **4007841058241**
E-Nr. **535945074**

Illustrations

PLANS TECHNIQUES

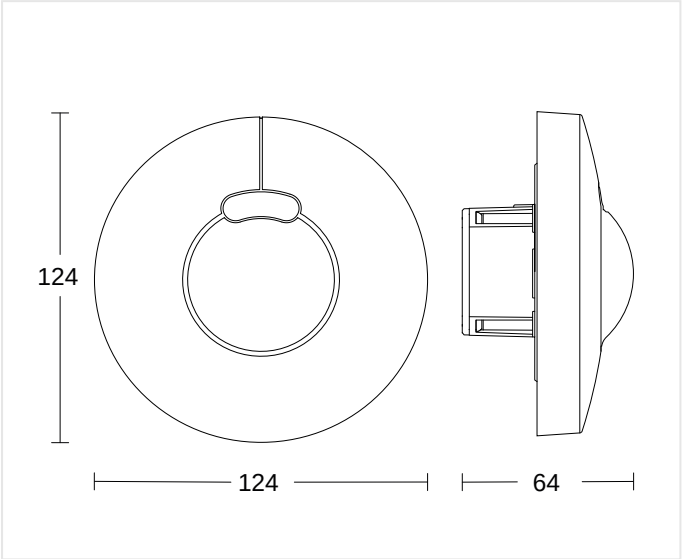

124 x 64 mm

HAUTEUR DE MONTAGE

2,0 – 4,0 m	2,8 m	4,00 m
BEREICH	OPTIMAL	MAX

HF 3360 KNX - rond - encastré

DÉTECTEUR DE MOUVEMENT

EAN **4007841058241**
E-Nr. **535945074**

Accessoires

	RÉFÉRENCE	DÉSIGNATION	CATÉGORIE
	4007841009151	**Smart Remote**	Accessoires
	4007841593018	**Service Fernbedienung RC6 KNX**	Accessoires
	4007841592912	**Nutzer Fernbedienung RC7 KNX**	Accessoires
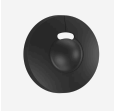	4007841056704	**Schwarze Blende für den HF 3360 Unterputz rund**	Accessoires
	4007841056681	**Schwarze Blende für den HF 3360 Unterputz eckig**	Accessoires

INFORMATIONS DE COMMANDE

Art.-Nr.	4007841058241
EAN	4007841058241
N° E	535945074
Typ	**HF 3360 KNX - rond - encastré**

neva lux

nevalux AG
Neugrütstrasse 2
8610 Uster
+41 44 508 78 78
info@nevalux.swiss