HF 3360 KNX - tondo, inc.

SENSORE DI MOVIMENTO

EAN 4007841058241
E-Nr. 535945074

- Plastica resistente ai raggi ultravioletti
- Telecomandi opzionali
- Telecomando Smart Remote optional

steinel

124 x 64 mm



HF 3360 KNX - tondo, inc.

SENSORE DI MOVIMENTO

EAN **4007841058241**
E-Nr. **535945074**

Dati tecnici

IDENTIFICAZIONE

Versione	**Rilevatori di movimento**

DIMENSIONI

Dimensioni Ø × A	**124 x 64 mm**

ELETTRICO

Dettaglio tensione di alimentazione	**KNX-bus**

TECNOLOGIA DEI SENSORI

Altezza di montaggio max.	**4,00 m**
Tecnologia del sensore	**Alta frequenza**
Potenza di trasmissione	**< 1 mW**
Tecnologia HF	**5,8 GHz**
Rilevamento	**anche attraverso vetro, legno e pareti in materiale leggero**
Angolo di rilevamento	**360 °**
Angolo di apertura	**180 °**
Protezione anti-intrusione	**Sì**
Mascheramento per segmenti	**No**
Scalabilità elettronica	**Sì**
Scalabilità meccanica	**No**
Portata radiale	**Ø 8 m (50 m²)**
Portata tangenziale	**Ø 8 m (50 m²)**
Altezza di montaggio	**2,0 – 4,0 m**
Altezza di montaggio ottimale	**2,8 m**

CONNETTIVITÀ

Collegamento in rete	**Sì**
Tipo di collegamento in rete	**Master/Slave**
Funzioni KNX	**Interruttori crepuscolari\nFunzione luce di base\nLivello di luminosità\nUscita HVAC\nRegolazione per mantenere luce costante\nUscita luce 2x\nUscita presenza\nFunzione giorno / funzione notte\nPorta logica**
Con accoppiatore bus	**Sì**
Collegamento in rete tramite	**bus KNX**

TECNICA DELL'ILLUMINAZIONE

Avvio luce dolce	**Sì**
Luce permanente	**commutabile**
Regolazione luce costante	**Sì**

IMPOSTAZIONI

Interruttore crepuscolare	**Sì**
Regolazione crepuscolare	**2 – 1000 lx**
Impostazione del tempo	**5 s – 15 min**
Funzione luce di base	**Sì**
Luce principale regolabile	**0 - 100 %**
Impostazioni tramite	**Software ETS, Telecomando, Smart Remote**
Con telecomando	**No**
Regolazione crepuscolare Teach	**Sì**

ALLOGGIAMENTO E MATERIALE

Grado di protezione	**IP20**
Temperatura ambiente	**-20…+50 °C**
Luogo di montaggio	**Parete, angolo, soffitto**
Luogo di applicazione	**Interni**
Tipo di montaggio	**Da incasso**
Materiale	**Plastica**
Applicazione ambiente	**Interni, WC / docce, locale multiuso / di servizio, parcheggi coperti / garage sotterranei, vano scala**
Colore	**bianco**
Colore RAL	**9003**

CONTENUTO DELLA FORNITURA E GARANZIA

Garanzia del produttore	**5 anni**
Supporto angolare incluso	**No**

HF 3360 KNX - tondo, inc.

SENSORE DI MOVIMENTO

EAN **4007841058241**
E-Nr. **535945074**

Illustrazioni

DISEGNI TECNICI

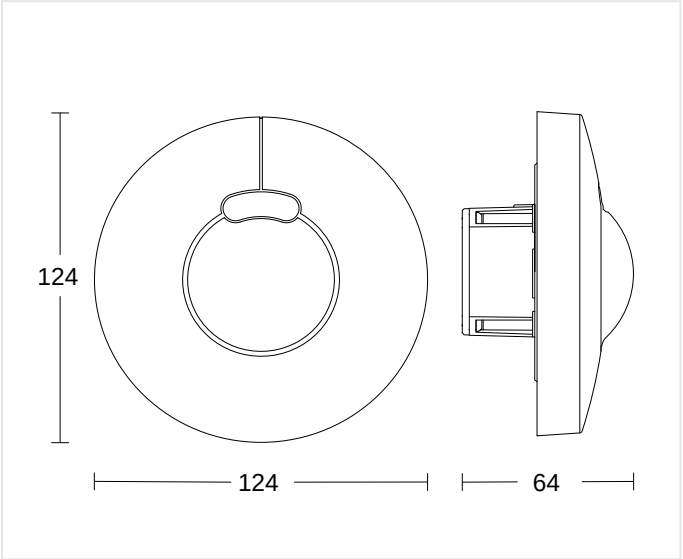

124 x 64 mm

ALTEZZA DI MONTAGGIO

2,0 – 4,0 m	2,8 m	4,00 m
BEREICH	OPTIMAL	MAX

HF 3360 KNX - tondo, inc.

SENSORE DI MOVIMENTO

EAN 4007841058241
E-Nr. 535945074

Accessori

	CODICE ARTICOLO	DENOMINAZIONE	CATEGORIA
	4007841009151	**Smart Remote**	Accessori
	4007841593018	**Service Fernbedienung RC6 KNX**	Accessori
	4007841592912	**Nutzer Fernbedienung RC7 KNX**	Accessori
	4007841056704	**Schwarze Blende für den HF 3360 Unterputz rund**	Accessori
	4007841056681	**Schwarze Blende für den HF 3360 Unterputz eckig**	Accessori

DATI PER L'ORDINE

Art.-Nr.	4007841058241
EAN	4007841058241
N. E	535945074
Typ	**HF 3360 KNX - tondo, inc.**

neva lux

nevalux AG
Neugrütstrasse 2
8610 Uster
+41 44 508 78 78
info@nevalux.swiss