XLED curved S weiss

SENSOR-LED-STRAHLER

EAN 4007841012083
E-Nr. 941200269

- Inklusive STEINEL LED-System
- HCMC Kühlsystem
- UV-beständiger Kunststoff
- Farbwiedergabeindex Ra ≥ 80

steinel

120 x 160 x 107 mm



XLED curved S weiss

SENSOR-LED-STRAHLER

EAN **4007841012083**
E-Nr. **941200269**

Technische Daten

ABMESSUNGEN

Abmessungen L × B × H	**120 x 160 x 107 mm**

ELEKTRIK

Netzanschluss	**230 V / 50 – 60 Hz**
Leistung	**9,3 W**
Eigenverbrauch	**0,5 W**

SENSORIK

Montagehöhe max.	**4,00 m**
Sensortechnologie	**Passiv Infrarot**
Mit Bewegungsmelder	**Ja**
Unterkriechschutz	**Ja**
Segmentweise Ausblendung	**Nein**
Elektronische Skalierbarkeit	**Nein**
Mechanische Skalierbarkeit	**Nein**
Montagehöhe	**1,8 – 4,0 m**
Optimale Montagehöhe	**2,0 m**

VERNETZUNG

Vernetzung	**Nein**

LICHTTECHNIK

Gemessener Lichtstrom 360°	**862 lm**
Farbtemperatur	**3000 K**
Farbwiedergabeindex	**80 - 89**
Mit Leuchtmittel	**Ja, STEINEL LED-System**
Leuchtmittel	**LED nicht austauschbar**
Sockel	**Ohne**
LED-Kühlsystem	**Passive Thermo Control**
Softlichtstart	**Nein**

LEBENSDAUER

Lebensdauer LED max. °C	**50000 h**
Lebensdauer LED L70B50 25°C	**> 60000 h**
Lichtstromrückgang nach LM80	**L70B10**

EINSTELLUNGEN

Dämmerungsschalter	**Ja**
Dämmerungseinstellung	**2 – 1000 lx**
Zeiteinstellung	**2 s – 70 min**
Grundlichtfunktion	**Nein**
Dämmerungseinstellung Teach	**Nein**

GEHÄUSE & MATERIAL

Schlagfestigkeit	**IK03**
Schutzart	**IP44**
Schutzklasse	**II**
Umgebungstemperatur	**-20...+40 °C**
Werkstoff des Gehäuses	**Kunststoff**
Werkstoff der Abdeckung	**Kunststoff opal**
Montageort	**Wand**
Anwendung Ort	**Aussenbereich**
Montageart	**Aufputzmontage**
Anwendung Raum	**Aussenbereich, Rund ums Haus, Terrasse / Balkon**

LIEFERUMFANG & GARANTIE

Herstellergarantie	**3 Jahre**

ZERTIFIKATE & EPREL

Ausweise/Zertifikate	**EMV**
EPREL-Kategorie	**Lichtquelle**

XLED curved S weiss

SENSOR-LED-STRAHLER

EAN **4007841012083**
E-Nr. **941200269**

Illustrationen

TECHNISCHE ZEICHNUNGEN

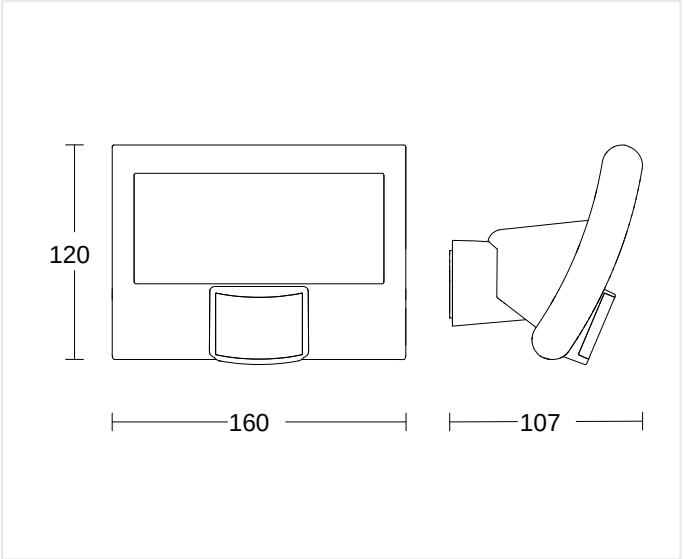

120 x 160 x 107 mm

MONTAGEHÖHE

1,8 – 4,0 m	2,0 m	4,00 m
BEREICH	OPTIMAL	MAX

XLED curved S weiss

SENSOR-LED-STRAHLER

EAN **4007841012083**
E-Nr. **941200269**

Schaltbilder

SCHALTPLAN 1

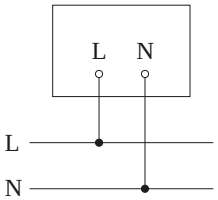

XLED curved S weiss

SENSOR-LED-STRAHLER

EAN **4007841012083**
E-Nr. **941200269**

Zubehör

BESTELLANGABEN

Art.-Nr.	4007841012083
EAN	4007841012083
E-Nummer	941200269
Typ	**XLED curved S weiss**

nevalux AG
Neugrütstrasse 2
8610 Uster
+41 44 508 78 78
info@nevalux.swiss