XLED curved S blanc

PROJECTEUR LED À DÉTECTION

EAN 4007841012083
E-Nr. 941200269

- Système LED STEINEL inclus
- Système de refroidissement en HCMC
- Plastique résistant aux UV
- Indice de rendu des couleurs IRC ≥ 80

steinel

120 x 160 x 107 mm



XLED curved S blanc

PROJECTEUR LED À DÉTECTION

EAN **4007841012083**
E-Nr. **941200269**

Caractéristiques techniques

DIMENSIONS

Dimensions L × l × H	**120 x 160 x 107 mm**

ÉLECTRICITÉ

Raccordement secteur	**230 V / 50 – 60 Hz**
Puissance	**9,3 W**
Consommation propre	**0,5 W**

TECHNOLOGIE DE DÉTECTION

Hauteur de montage max.	**4,00 m**
Technologie de capteur	**infrarouge passif**
Avec détecteur de mouvement	**Oui**
Protection anti-contournement	**Oui**
Occultation par segments	**Non**
Évolutivité électronique	**Non**
Évolutivité mécanique	**Non**
Hauteur de montage	**1,8 – 4,0 m**
Hauteur de montage optimale	**2,0 m**

CONNECTIVITÉ

Mise en réseau	**Non**

TECHNIQUE D'ÉCLAIRAGE

Flux lumineux mesuré 360°	**862 lm**
Température de couleur	**3000 K**
Indice de rendu des couleurs	**80 - 89**
Avec ampoule	**Oui, système d'éclairage LED STEINEL**
Ampoule	**LED non interchangeable**
Culot	**sans**
Système de refroidissement LED	**Contrôle thermique passif**
Démarrage progressif	**Non**

DURÉE DE VIE

Durée de vie LED max. °C	**50000 h**
Durée de vie LED L70B50 25°C	**> 60000 h**
Diminution du flux lumineux selon LM80	**L70B10**

RÉGLAGES

Interrupteur crépusculaire	**Oui**
Réglage crépusculaire	**2 – 1000 lx**
Réglage du temps	**2 s – 70 min**
Fonction lumière de base	**Non**
Réglage crépusculaire Teach	**Non**

BOÎTIER ET MATÉRIAU

Résistance aux chocs	**IK03**
Indice de protection	**IP44**
Classe de protection	**II**
Température ambiante	**-20...+40 °C**
Matériau du boîtier	**Matière plastique**
Matériau du cache	**Matière plastique opale**
Lieu de montage	**Mur**
Lieu d'application	**Extérieur**
Type de montage	**En saillie**
Application pièce	**extérieur, terrasse / balcon, tout autour du bâtiment**

CONTENU DE LA LIVRAISON ET GARANTIE

Garantie fabricant	**3 ans**

CERTIFICATS ET EPREL

Certificats	**CEM**
Catégorie EPREL	**Source de lumière**

XLED curved S blanc

PROJECTEUR LED À DÉTECTION

EAN **4007841012083**
E-Nr. **941200269**

Illustrations

PLANS TECHNIQUES

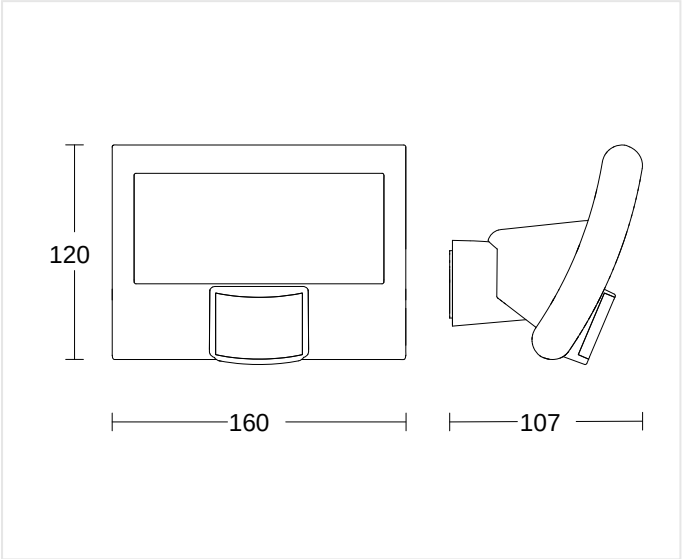

120 x 160 x 107 mm

HAUTEUR DE MONTAGE

1,8 – 4,0 m	2,0 m	4,00 m
BEREICH	OPTIMAL	MAX

XLED curved S blanc

PROJECTEUR LED À DÉTECTION

EAN **4007841012083**
E-Nr. **941200269**

Schémas de câblage

SCHÉMA 1

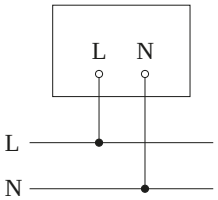

XLED curved S blanc

PROJECTEUR LED À DÉTECTION

EAN **4007841012083**
E-Nr. **941200269**

Accessoires

INFORMATIONS DE COMMANDE

Art.-Nr.	4007841012083
EAN	4007841012083
N° E	941200269
Typ	**XLED curved S blanc**

nevalux AG
Neugrütstrasse 2
8610 Uster
+41 44 508 78 78
info@nevalux.swiss