# XLED curved S bianco

**FARETTO A SENSORE LED**

EAN 4007841012083
E-Nr. 941200269

- Incluso sistema LED STEINEL
- Sistema di raffreddamento HCMC
- Plastica resistente ai raggi ultravioletti
- Indice di resa cromatica Ra ≥ 80

steinel

120 x 160 x 107 mm



# XLED curved S bianco

**FARETTO A SENSORE LED**

EAN **4007841012083**
E-Nr. **941200269**

## Dati tecnici

### DIMENSIONI

| | |
|---|---|
| Dimensioni L × P × A | **120 x 160 x 107 mm** |

### ELETTRICO

| | |
|---|---|
| Allacciamento alla rete | **230 V / 50 – 60 Hz** |
| Potenza | **9,3 W** |
| Autoconsumo | **0,5 W** |

### TECNOLOGIA DEI SENSORI

| | |
|---|---|
| Altezza di montaggio max. | **4,00 m** |
| Tecnologia del sensore | **Infrarossi passivi** |
| Con sensore di movimento | **Sì** |
| Protezione anti-intrusione | **Sì** |
| Mascheramento per segmenti | **No** |
| Scalabilità elettronica | **No** |
| Scalabilità meccanica | **No** |
| Altezza di montaggio | **1,8 – 4,0 m** |
| Altezza di montaggio ottimale | **2,0 m** |

### CONNETTIVITÀ

| | |
|---|---|
| Collegamento in rete | **No** |

### TECNICA DELL'ILLUMINAZIONE

| | |
|---|---|
| Flusso luminoso misurato 360° | **862 lm** |
| Temperatura di colore | **3000 K** |
| Indice di resa cromatica | **80 - 89** |
| Con lampadina | **Sì, sistema LED STEINEL** |
| Lampadina | **LED non sostituibile** |
| Attacco | **senza** |
| Sistema di raffreddamento LED | **Passive Thermo Control** |
| Avvio luce dolce | **No** |

### DURATA

| | |
|---|---|
| Durata LED max. °C | **50000 h** |
| Durata LED L70B50 25°C | **> 60000 h** |
| Calo del flusso luminoso secondo LM80 | **L70B10** |

### IMPOSTAZIONI

| | |
|---|---|
| Interruttore crepuscolare | **Sì** |
| Regolazione crepuscolare | **2 – 1000 lx** |
| Impostazione del tempo | **2 s – 70 min** |
| Funzione luce di base | **No** |
| Regolazione crepuscolare Teach | **No** |

### ALLOGGIAMENTO E MATERIALE

| | |
|---|---|
| Resistenza agli urti | **IK03** |
| Grado di protezione | **IP44** |
| Classe di protezione | **II** |
| Temperatura ambiente | **-20...+40 °C** |
| Materiale dell'alloggiamento | **Plastica** |
| Materiale della copertura | **Plastica opalina** |
| Luogo di montaggio | **Parete** |
| Luogo di applicazione | **Esterno** |
| Tipo di montaggio | **A superficie** |
| Applicazione ambiente | **Aussenbereich, Rund ums Haus, Terrasse / Balkon** |

### CONTENUTO DELLA FORNITURA E GARANZIA

| | |
|---|---|
| Garanzia del produttore | **3 anni** |

### CERTIFICATI ED EPREL

| | |
|---|---|
| Certificati | **EMV** |
| Categoria EPREL | **Fonte di luce** |

# XLED curved S bianco

**FARETTO A SENSORE LED**

EAN **4007841012083**
E-Nr. **941200269**

## Illustrazioni

### DISEGNI TECNICI

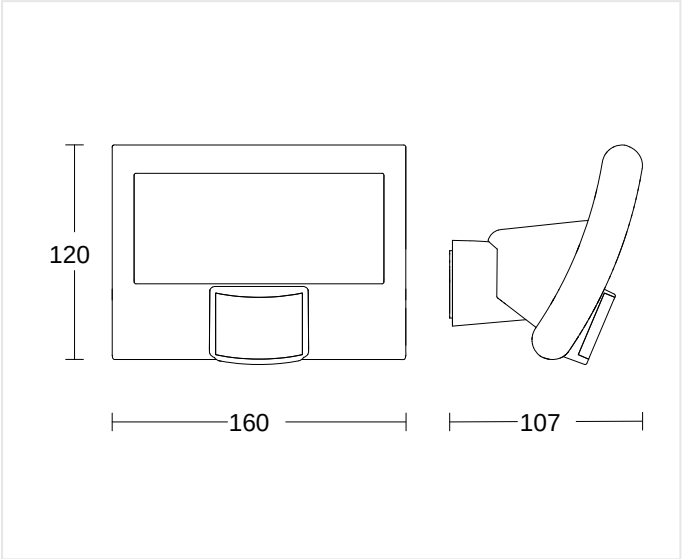


120 x 160 x 107 mm

### ALTEZZA DI MONTAGGIO

| 1,8 – 4,0 m | 2,0 m | 4,00 m |
|---|---|---|
| BEREICH | OPTIMAL | MAX |

# XLED curved S bianco

**FARETTO A SENSORE LED**

EAN **4007841012083**
E-Nr. **941200269**

## Schemi elettrici

**SCHEMA 1**

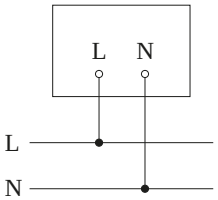

# XLED curved S bianco

**FARETTO A SENSORE LED**

EAN **4007841012083**
E-Nr. **941200269**

## Accessori

**DATI PER L'ORDINE**

| | |
|---|---|
| Art.-Nr. | 4007841012083 |
| EAN | 4007841012083 |
| N. E | 941200269 |
| Typ | **XLED curved S bianco** |

nevalux AG
Neugrütstrasse 2
8610 Uster
+41 44 508 78 78
info@nevalux.swiss