L 625 S Alu anthrazit

SENSOR-LED-AUSSENLEUCHTE

EAN 4007841059934

- Inklusive STEINEL LED-System
- Intelligenter Soft-Lichtstart
- Optionale Grundhelligkeit 10 %
- Inklusive Hausnummernbogen
- Sensor mit 4 intelligenten Programmen
- Hochwertiges Aluminium
- UV-beständiges Material

steinel

122 x 326 x 269 mm



L 625 S Alu anthrazit

SENSOR-LED-AUSSENLEUCHTE

EAN **4007841059934**

Technische Daten

ABMESSUNGEN

Abmessungen L × B × H	**122 x 326 x 269 mm**

ELEKTRIK

Netzanschluss	**230 V / 50 – 60 Hz**
Leistung	**10 W**
Leistung Detail	**1 W LED Hausnummernbeleuchtung**
Eigenverbrauch	**0,8 W**

SENSORIK

Montagehöhe max.	**2,50 m**
Sensortechnologie	**Passiv Infrarot**
Mit Bewegungsmelder	**Ja**
Erfassungswinkel	**360 °**
Öffnungswinkel	**90 °**
Unterkriechschutz	**Ja**
Segmentweise Ausblendung	**Ja**
Elektronische Skalierbarkeit	**Nein**
Mechanische Skalierbarkeit	**Nein**
Reichweite radial	**r = 2 m (13 m²)**
Reichweite tangential	**r = 7 m (154 m²)**
Montagehöhe	**1,8 – 2,5 m**
Optimale Montagehöhe	**2,0 m**

VERNETZUNG

Vernetzung	**Ja**
Slave-Betrieb einstellbar	**Nein**
Vernetzung via	**Kabel**

LICHTTECHNIK

Gemessener Lichtstrom 360°	**655 lm**
Effizienz	**66 lm/W**
Farbtemperatur	**3000 K**
Farbabweichung LED	**SDCM3**
Farbwiedergabeindex	**80 - 89**
Mit Leuchtmittel	**Ja, STEINEL LED-System**
Leuchtmittel	**LED nicht austauschbar**
Sockel	**Ohne**
LED-Kühlsystem	**Passive Thermo Control**
Softlichtstart	**Ja**
Dauerlicht	**schaltbar, 4 h**

LEBENSDAUER

Lebensdauer LED max. °C	**50000 h**

EINSTELLUNGEN

Dämmerungsschalter	**Ja**
Dämmerungseinstellung	**2 – 1000 lx**
Zeiteinstellung	**5 s – 15 min**
Grundlichtfunktion	**Ja**
Funktionen	**4 praxisorientierte Programmeinstellungen am herausnehmbaren Sensor-Modul**
Einstellungen via	**Potis**
Mit Fernbedienung	**Nein**
Grundlichtfunktion in Prozent	**25 %**
Grundlichtfunktion Prozent von	**25 %**

GEHÄUSE & MATERIAL

Schlagfestigkeit	**IK03**
Schutzart	**IP44**
Schutzklasse	**I**
Umgebungstemperatur	**-20...+50 °C**
Werkstoff des Gehäuses	**Aluminium**
Werkstoff der Abdeckung	**Glas opal**
Abdeckmaterial Lieferumfang	**Abdeckclips**
Montageort	**Wand**
Anwendung Ort	**Aussenbereich**
Montageart	**Aufputzmontage**
Anwendung Raum	**Aussenbereich, Hauseingang, Hof & Einfahrt**
Farbe	**Anthrazit**

LIEFERUMFANG & GARANTIE

Herstellergarantie	**3 Jahre**
Inkl. Hausnummernbogen	**Ja**

L 625 S Alu anthrazit

SENSOR-LED-AUSSENLEUCHTE

EAN 4007841059934

Illustrationen

TECHNISCHE ZEICHNUNGEN

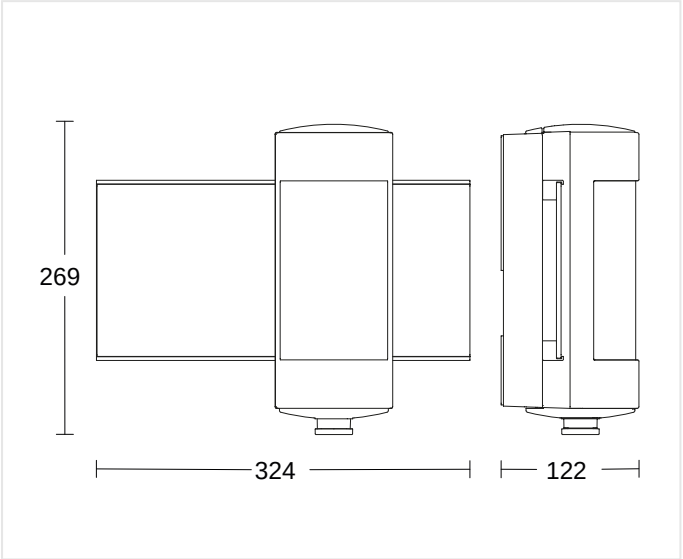

122 x 326 x 269 mm

MONTAGEHÖHE

1,8 – 2,5 m	2,0 m	2,50 m
BEREICH	OPTIMAL	MAX

L 625 S Alu anthrazit

SENSOR-LED-AUSSENLEUCHTE

EAN 4007841059934

Schaltbilder

SCHALTPLAN 1

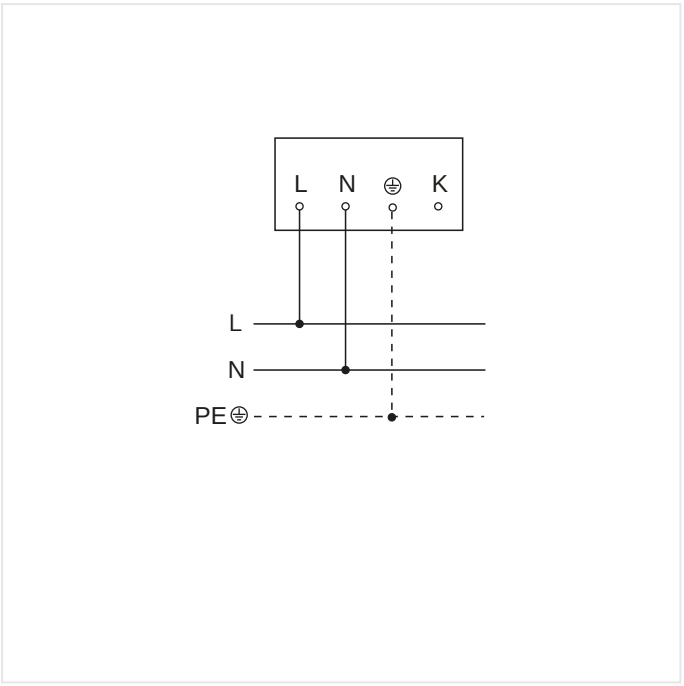

Schaltplan Master

SCHALTPLAN 2

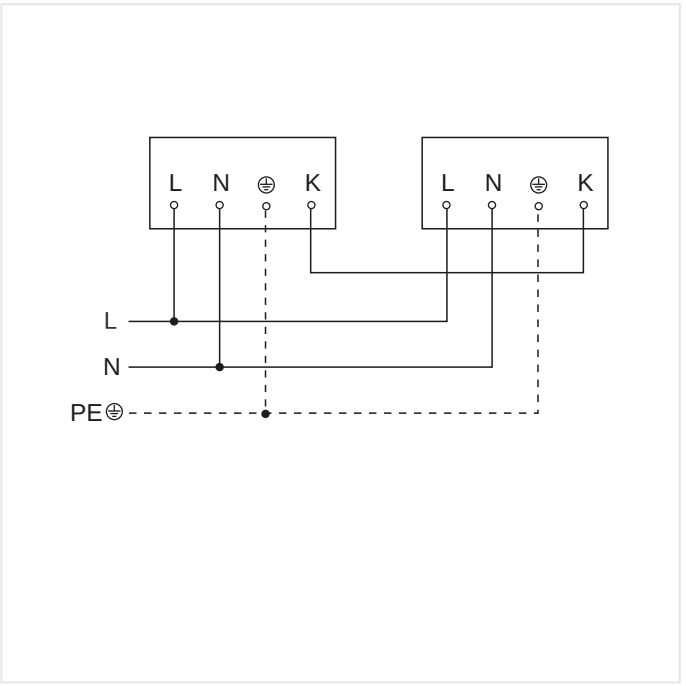

Schaltplan Master-Master Vernetzung

L 625 S Alu anthrazit

SENSOR-LED-AUSSENLEUCHTE

EAN 4007841059934

Zubehör

	ARTIKELNUMMER	BEZEICHNUNG	KATEGORIE
	4007841009014	**Ersatz-Minisensor anthrazit**	Ersatzteil
	4007841006310	**LED Ersatzpanel für L 270 / L 625 / L 665**	Ersatzteil

BESTELLANGABEN

Art.-Nr.	4007841059934
EAN	4007841059934
Typ	**L 625 S Alu anthrazit**

nevalux AG
Neugrütstrasse 2
8610 Uster
+41 44 508 78 78
info@nevalux.swiss