L 625 LED Alluminio-ant.

LAMPADA A SENSORE PER ESTERNO LED

EAN 4007841059934

- Incluso sistema LED STEINEL
- Intelligente accensione graduale della luce
- Luminosità di base optional 10%
- Incluso foglio con numeri civici
- Sensore con 4 programmi intelligenti
- Pregiato alluminio
- Materiale resistente ai raggi ultravioletti

steinel

122 x 326 x 269 mm



L 625 LED Alluminio-ant.

LAMPADA A SENSORE PER ESTERNO LED

EAN **4007841059934**

Dati tecnici

DIMENSIONI

Dimensioni L × P × A	**122 x 326 x 269 mm**

ELETTRICO

Allacciamento alla rete	**230 V / 50 – 60 Hz**
Potenza	**10 W**
Dettaglio potenza	**1 W LED illuminazione del numero civico**
Autoconsumo	**0,8 W**

TECNOLOGIA DEI SENSORI

Altezza di montaggio max.	**2,50 m**
Tecnologia del sensore	**Infrarossi passivi**
Con sensore di movimento	**Sì**
Angolo di rilevamento	**360 °**
Angolo di apertura	**90 °**
Protezione anti-intrusione	**Sì**
Mascheramento per segmenti	**Sì**
Scalabilità elettronica	**No**
Scalabilità meccanica	**No**
Portata radiale	**r = 2 m (13 m²)**
Portata tangenziale	**r = 7 m (154 m²)**
Altezza di montaggio	**1,8 – 2,5 m**
Altezza di montaggio ottimale	**2,0 m**

CONNETTIVITÀ

Collegamento in rete	**Sì**
Funzionamento slave regolabile	**No**
Collegamento in rete tramite	**Cavo**

TECNICA DELL'ILLUMINAZIONE

Flusso luminoso misurato 360°	**655 lm**
Efficienza	**66 lm/W**
Temperatura di colore	**3000 K**
Deviazione cromatica LED	**SDCM3**
Indice di resa cromatica	**80 - 89**
Con lampadina	**Sì, sistema LED STEINEL**
Lampadina	**LED non sostituibile**
Attacco	**senza**
Sistema di raffreddamento LED	**Passive Thermo Control**
Avvio luce dolce	**Sì**
Luce permanente	**commutabile, 4 ore**

DURATA

Durata LED max. °C	**50000 h**

IMPOSTAZIONI

Interruttore crepuscolare	**Sì**
Regolazione crepuscolare	**2 – 1000 lx**
Impostazione del tempo	**5 s – 15 min**
Funzione luce di base	**Sì**
Funzioni	**4 impostazioni di programma sul modulo sensore amovibile, studiate in base alle esigenze pratiche**
Impostazioni tramite	**Potenziometri**
Con telecomando	**No**
Funzione luce di base in percentuale	**25 %**
Funzione luce di base percentuale da	**25 %**

ALLOGGIAMENTO E MATERIALE

Resistenza agli urti	**IK03**
Grado di protezione	**IP44**
Classe di protezione	**I**
Temperatura ambiente	**-20...+50 °C**
Materiale dell'alloggiamento	**Alluminio**
Materiale della copertura	**Vetro opalino**
Materiale di copertura (in dotazione)	**Clip di copertura**
Luogo di montaggio	**Parete**
Luogo di applicazione	**Esterno**
Tipo di montaggio	**A superficie**
Applicazione ambiente	**Cortili e passi carrai, Esterno, ingressi di abitazioni**
Colore	**antracite**

CONTENUTO DELLA FORNITURA E GARANZIA

Garanzia del produttore	**3 anni**
Targa civico inclusa	**Sì**

L 625 LED Alluminio-ant.

EAN 4007841059934

LAMPADA A SENSORE PER ESTERNO LED

Illustrazioni

DISEGNI TECNICI

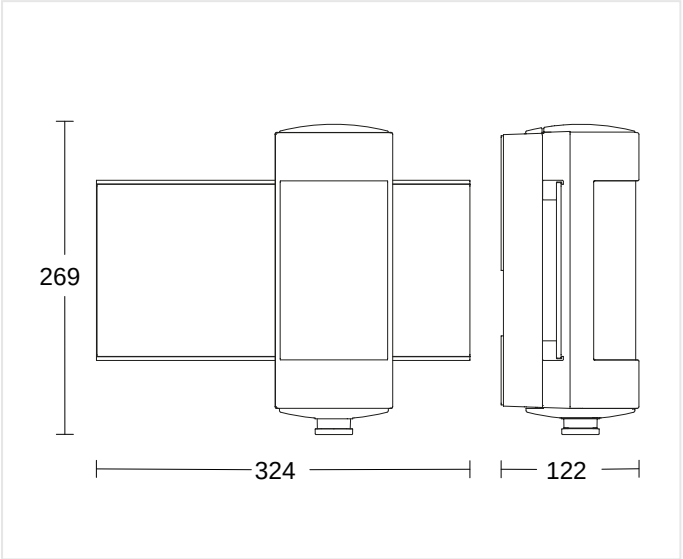

122 x 326 x 269 mm

ALTEZZA DI MONTAGGIO

1,8 – 2,5 m	2,0 m	2,50 m
BEREICH	OPTIMAL	MAX

L 625 LED Alluminio-ant.

LAMPADA A SENSORE PER ESTERNO LED

EAN 4007841059934

Schemi elettrici

SCHEMA 1

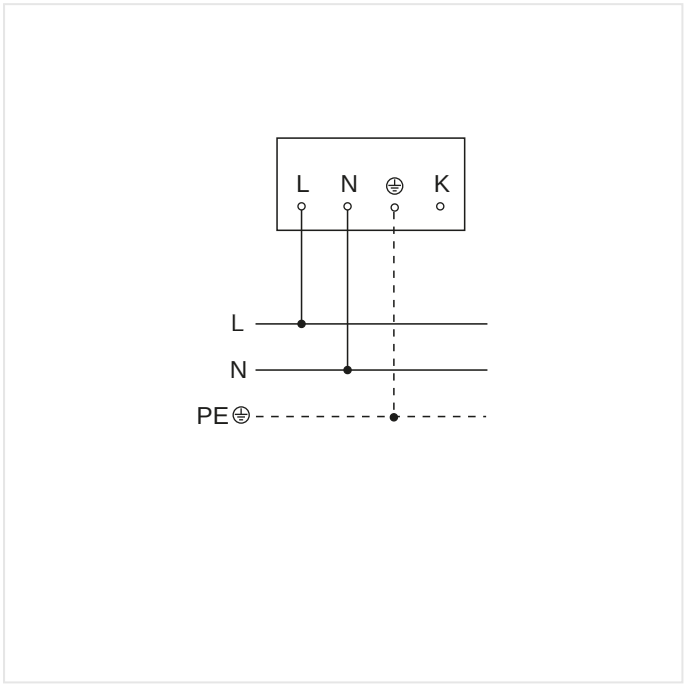

Schema elettrico Master

SCHEMA 2

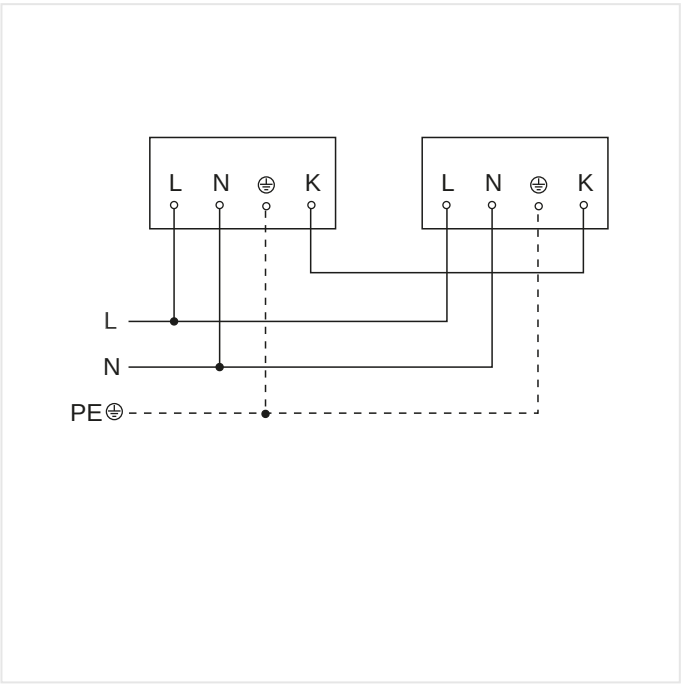

Schema elettrico Master-Master collegamento in rete

L 625 LED Alluminio-ant.

LAMPADA A SENSORE PER ESTERNO LED

EAN 4007841059934

Accessori

	CODICE ARTICOLO	DENOMINAZIONE	CATEGORIA
	4007841009014	**Ersatz-Minisensor anthrazit**	Pezzi di ricambio
	4007841006310	**LED Ersatzpanel für L 270 / L 625 / L 665**	Pezzi di ricambio

DATI PER L'ORDINE

Art.-Nr.	4007841059934
EAN	4007841059934
Typ	**L 625 LED Alluminio-ant.**

nevalux AG
Neugrütstrasse 2
8610 Uster
+41 44 508 78 78
info@nevalux.swiss