L 810 S anthrazit

SENSOR-LED-AUSSENLEUCHTE

EAN 4007841009847
E-Nr. 941302849

- Inklusive STEINEL LED-System
- Unsichtbarer iHF-Sensor
- Intelligenter Soft-Lichtstart
- Optionale Grundhelligkeit 10 %
- Hochwertiges Aluminium
- 4 Stunden Dauerlicht (optional)

steinel

146 x 230 x 88 mm



L 810 S anthrazit

SENSOR-LED-AUSSENLEUCHTE

EAN **4007841009847**
E-Nr. **941302849**

Technische Daten

ABMESSUNGEN

Abmessungen L × B × H	**146 x 230 x 88 mm**

ELEKTRIK

Netzanschluss	**230 V / 50 – 60 Hz**
Leistung	**9,8 W**

SENSORIK

Montagehöhe max.	**2,50 m**
Sensortechnologie	**iHF (Intelligente Hochfrequenz-Technik)**
Sendeleistung	**< 1 mW**
Mit Bewegungsmelder	**Ja**
Unterkriechschutz	**Nein**
Segmentweise Ausblendung	**Nein**
Elektronische Skalierbarkeit	**Ja**
Mechanische Skalierbarkeit	**Nein**
Reichweite radial	**r = 5 m (35 m²)**
Reichweite tangential	**r = 5 m (35 m²)**
Montagehöhe	**1,8 – 2,5 m**
Optimale Montagehöhe	**2,0 m**

VERNETZUNG

Vernetzung	**Nein**
Slave-Betrieb einstellbar	**Ja**

LICHTTECHNIK

Gemessener Lichtstrom 360°	**679 lm**
Farbtemperatur	**3000 K**
Mit Leuchtmittel	**Ja, LED-Leuchtmittel**
Leuchtmittel	**LED nicht austauschbar**
Sockel	**Ohne**
LED-Kühlsystem	**Active & Passive Thermo Control**
Softlichtstart	**Ja**
Dauerlicht	**schaltbar, 4 h**

LEBENSDAUER

Lebensdauer LED L70B50 25°C	**> 60000 h**

EINSTELLUNGEN

Dämmerungsschalter	**Ja**
Dämmerungseinstellung	**2 – 2000 lx**
Zeiteinstellung	**5 s – 15 min**
Grundlichtfunktion	**Ja**
Grundlichtfunktion Zeit	**10/30 Min., ganze Nacht**
Funktionen	**Bewegungssensor**
Einstellungen via	**Potis**
Mit Fernbedienung	**Nein**
Grundlichtfunktion in Prozent	**10 %**
Grundlichtfunktion Prozent von	**10 %**

GEHÄUSE & MATERIAL

Schlagfestigkeit	**IK03**
Schutzart	**IP44**
Schutzklasse	**II**
Umgebungstemperatur	**-20...+40 °C**
Werkstoff des Gehäuses	**Aluminium**
Werkstoff der Abdeckung	**Kunststoff opal**
Montageort	**Wand**
Anwendung Ort	**Aussenbereich**
Montageart	**Aufputzmontage**
Anwendung Raum	**Garten, Hauseingang, Hof & Einfahrt, Rund ums Haus, Terrasse / Balkon**
Farbe	**Anthrazit**

LIEFERUMFANG & GARANTIE

Herstellergarantie	**3 Jahre**
Inkl. Hausnummernbogen	**Nein**

ZERTIFIKATE & EPREL

EPREL-Kategorie	**Umgebenes Produkt mit integrierter Lichtquelle**

L 810 S anthrazit

SENSOR-LED-AUSSENLEUCHTE

EAN **4007841009847**
E-Nr. **941302849**

Illustrationen

TECHNISCHE ZEICHNUNGEN

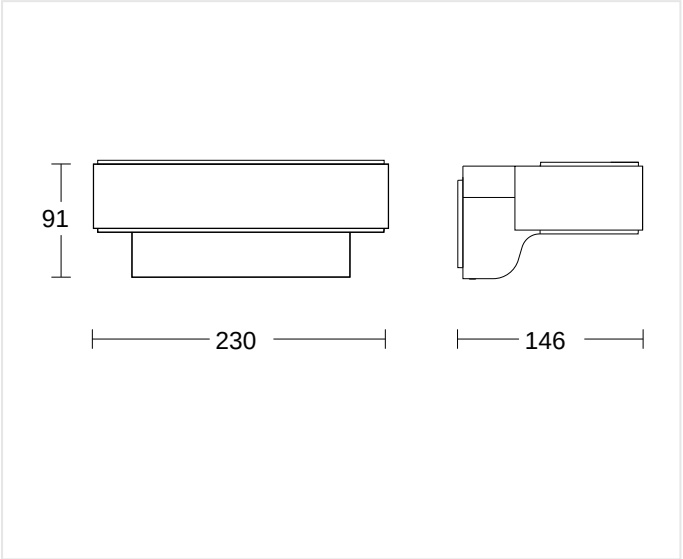

146 x 230 x 88 mm

MONTAGEHÖHE

1,8 – 2,5 m	2,0 m	2,50 m
BEREICH	OPTIMAL	MAX

L 810 S anthrazit

SENSOR-LED-AUSSENLEUCHTE

EAN **4007841009847**
E-Nr. **941302849**

Schaltbilder

SCHALTPLAN 1

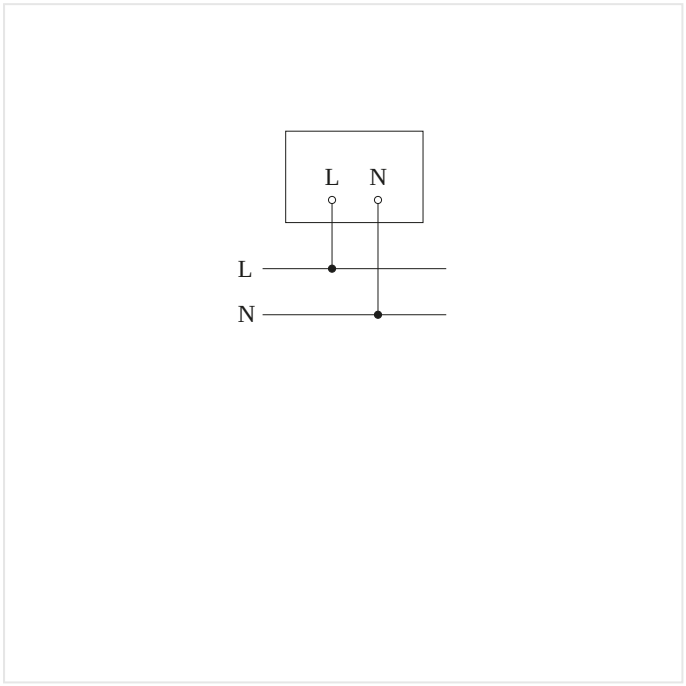

Schaltplan

L 810 S anthrazit

SENSOR-LED-AUSSENLEUCHTE

EAN **4007841009847**
E-Nr. **941302849**

Zubehör

BESTELLANGABEN

Art.-Nr.	4007841009847
EAN	4007841009847
E-Nummer	941302849
Typ	**L 810 S anthrazit**

neva lux

nevalux AG
Neugrütstrasse 2
8610 Uster
+41 44 508 78 78
info@nevalux.swiss