L 810 S antracite

LAMPADA DA ESTERNO LED CON SENSORE

EAN 4007841009847
E-Nr. 941302849

- Incluso sistema LED STEINEL
- Sensore iHF invisibile
- Intelligente accensione graduale della luce
- Luminosità di base optional 10%
- Pregiato alluminio
- 4 ore di luce continua (optional)

steinel

146 x 230 x 88 mm



L 810 S antracite

LAMPADA DA ESTERNO LED CON SENSORE

EAN **4007841009847**
E-Nr. **941302849**

Dati tecnici

DIMENSIONI

Dimensioni L × P × A	**146 x 230 x 88 mm**

ELETTRICO

Allacciamento alla rete	**230 V / 50 – 60 Hz**
Potenza	**9,8 W**

TECNOLOGIA DEI SENSORI

Altezza di montaggio max.	**2,50 m**
Tecnologia del sensore	**iHF (Tecnica intelligente ad alta frequenza)**
Potenza di trasmissione	**< 1 mW**
Con sensore di movimento	**Sì**
Protezione anti-intrusione	**No**
Mascheramento per segmenti	**No**
Scalabilità elettronica	**Sì**
Scalabilità meccanica	**No**
Portata radiale	**r = 5 m (35 m²)**
Portata tangenziale	**r = 5 m (35 m²)**
Altezza di montaggio	**1,8 – 2,5 m**
Altezza di montaggio ottimale	**2,0 m**

CONNETTIVITÀ

Collegamento in rete	**No**
Funzionamento slave regolabile	**Sì**

TECNICA DELL'ILLUMINAZIONE

Flusso luminoso misurato 360°	**679 lm**
Temperatura di colore	**3000 K**
Con lampadina	**Sì, lampadina LED**
Lampadina	**LED non sostituibile**
Attacco	**senza**
Sistema di raffreddamento LED	**Active & Passive Thermo Control**
Avvio luce dolce	**Sì**
Luce permanente	**commutabile, 4 ore**

DURATA

Durata LED L70B50 25°C	**> 60000 h**

IMPOSTAZIONI

Interruttore crepuscolare	**Sì**
Regolazione crepuscolare	**2 – 2000 lx**
Impostazione del tempo	**5 s – 15 min**
Funzione luce di base	**Sì**
Durata funzione luce di base	**10/30 Min., ganze Nacht**
Funzioni	**Sensore di movimento**
Impostazioni tramite	**Potenziometri**
Con telecomando	**No**
Funzione luce di base in percentuale	**10 %**
Funzione luce di base percentuale da	**10 %**

ALLOGGIAMENTO E MATERIALE

Resistenza agli urti	**IK03**
Grado di protezione	**IP44**
Classe di protezione	**II**
Temperatura ambiente	**-20…+40 °C**
Materiale dell'alloggiamento	**Alluminio**
Materiale della copertura	**Plastica opalina**
Luogo di montaggio	**Parete**
Luogo di applicazione	**Esterno**
Tipo di montaggio	**A superficie**
Applicazione ambiente	**Cortili e passi carrai, giardino, ingressi di abitazioni, perimetro della casa, terrazzi / balconi**
Colore	**antracite**

CONTENUTO DELLA FORNITURA E GARANZIA

Garanzia del produttore	**3 anni**
Targa civico inclusa	**No**

CERTIFICATI ED EPREL

Categoria EPREL	**Prodotto con sorgente luminosa integrata**

L 810 S antracite

LAMPADA DA ESTERNO LED CON SENSORE

EAN **4007841009847**
E-Nr. **941302849**

Illustrazioni

DISEGNI TECNICI

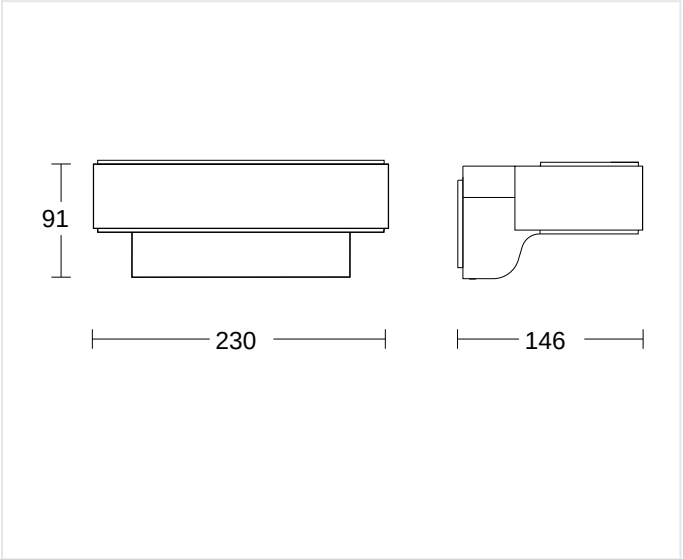

146 x 230 x 88 mm

ALTEZZA DI MONTAGGIO

1,8 – 2,5 m	2,0 m	2,50 m
BEREICH	OPTIMAL	MAX

L 810 S antracite

LAMPADA DA ESTERNO LED CON SENSORE

EAN **4007841009847**
E-Nr. **941302849**

Schemi elettrici

SCHEMA 1

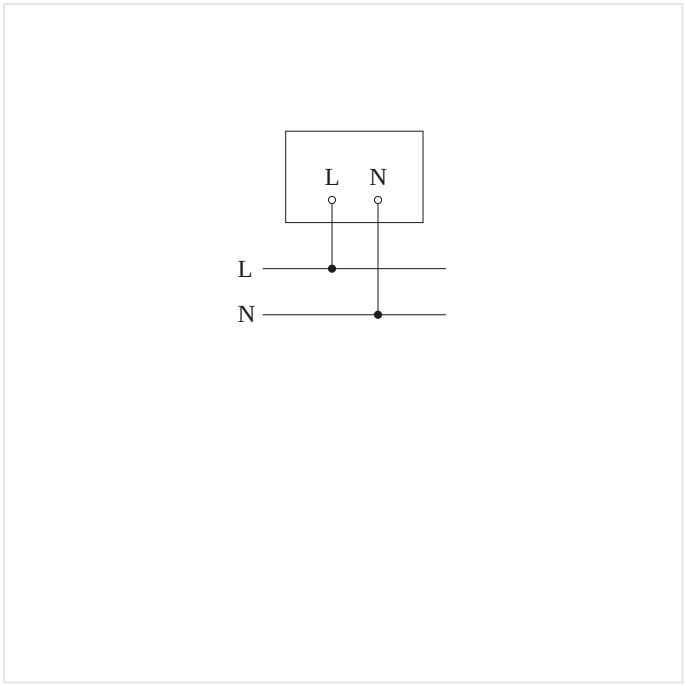

Schema elettrico

L 810 S antracite

LAMPADA DA ESTERNO LED CON SENSORE

EAN **4007841009847**
E-Nr. **941302849**

Accessori

DATI PER L'ORDINE

Art.-Nr.	4007841009847
EAN	4007841009847
N. E	941302849
Typ	**L 810 S antracite**

neva lux

nevalux AG
Neugrütstrasse 2
8610 Uster
+41 44 508 78 78
info@nevalux.swiss