XLED PRO ONE Plus S con rilevatore di movimento - antracite

FARETTO A SENSORE LED

EAN **4007841069551**
E-Nr. **941502159**

- Materiale resistente ai raggi ultravioletti
- Pannello scorrevole verso l'alto o verso il basso
- Possibilità di collegamento in rete tramite cavo
- Luminosità di base optional 10%
- Pregiato alluminio
- Incluso telecomando RC12
- Telecomando Smart Remote optional
- Adattatore per montaggio in superficie optional

steinel

202 x 259 x 250 mm



XLED PRO ONE Plus S con rilevatore di movimento - antracite

FARETTO A SENSORE LED

EAN **4007841069551**
E-Nr. **941502159**

Dati tecnici

DIMENSIONI

Dimensioni L × P × A	**202 x 259 x 250 mm**

ELETTRICO

Allacciamento alla rete	**230 V / 50 – 60 Hz**
Potenza	**33,8 W**
Lampade LED < 2 W	**10 W**
Lampade LED > 2 W < 8 W	**64 W**
Lampade LED > 8 W	**64 W**
Carico capacitivo in µF	**88 µF**

TECNOLOGIA DEI SENSORI

Altezza di montaggio max.	**6,00 m**
Tecnologia del sensore	**Infrarossi passivi**
Con sensore di movimento	**Sì**
Angolo di apertura	**180 °**
Protezione anti-intrusione	**Sì**
Mascheramento per segmenti	**No**
Scalabilità elettronica	**No**
Scalabilità meccanica	**No**
Portata radiale	**r = 3 m (19 m²)**
Portata tangenziale	**r = 10 m (209 m²)**
Altezza di montaggio	**1,8 – 6,0 m**
Altezza di montaggio ottimale	**2,0 m**

CONNETTIVITÀ

Collegamento in rete	**Sì**
Funzionamento slave regolabile	**No**
Collegamento in rete tramite	**Cavo**

TECNICA DELL'ILLUMINAZIONE

Flusso luminoso misurato 360°	**4370 lm**
Temperatura di colore	**3000 K**
Deviazione cromatica LED	**SDCM3**
Indice di resa cromatica	**80 - 89**
Con lampadina	**Sì, sistema LED STEINEL**
Lampadina	**LED non sostituibile**
Attacco	**senza**
Sistema di raffreddamento LED	**Passive Thermo Control**
Avvio luce dolce	**Sì**

DURATA

Durata LED L70B50 25°C	**> 36000 h**

IMPOSTAZIONI

Interruttore crepuscolare	**Sì**
Regolazione crepuscolare	**2 – 2000 lx**
Impostazione del tempo	**8 s – 35 min**
Funzione luce di base	**Sì**
Durata funzione luce di base	**10/30 Min., ganze Nacht**
Luce principale regolabile	**No**
Funzioni	**DIM-Funktion, Lichtsensor, Bewegungssensor, Orientierungslicht**
Impostazioni tramite	**Telecomando, Potenziometri, Smart Remote**
Regolazione crepuscolare Teach	**Sì**
Funzione luce di base in percentuale	**10 %**
Funzione luce di base percentuale da	**10 %**

ALLOGGIAMENTO E MATERIALE

Resistenza agli urti	**IK03**
Grado di protezione	**IP44**
Classe di protezione	**I**
Temperatura ambiente	**-20...+40 °C**
Materiale dell'alloggiamento	**Alluminio**
Materiale della copertura	**Vetro trasparente**
Materiale di copertura (in dotazione)	**Clip di copertura**
Luogo di montaggio	**Parete, soffitto**
Luogo di applicazione	**Esterno**
Tipo di montaggio	**A superficie**
Applicazione ambiente	**Aussenbereich, Garten, Hauseingang, Hof & Einfahrt, Rund ums Haus**
Colore	**antracite**

CONTENUTO DELLA FORNITURA E GARANZIA

Garanzia del produttore	**5 anni**
Supporto angolare incluso	**No**

CERTIFICATI ED EPREL

Categoria EPREL	**Fonte di luce**

XLED PRO ONE Plus S con rilevatore di movimento - antracite

FARETTO A SENSORE LED

EAN **4007841069551**
E-Nr. **941502159**

Illustrazioni

DISEGNI TECNICI

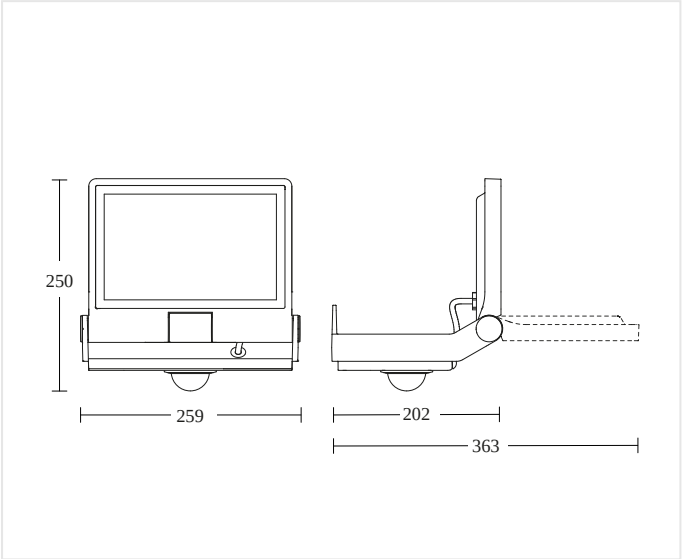

202 x 259 x 250 mm

ALTEZZA DI MONTAGGIO

1,8 – 6,0 m	2,0 m	6,00 m
BEREICH	OPTIMAL	MAX

XLED PRO ONE Plus S con rilevatore di movimento - antracite

FARETTO A SENSORE LED

EAN **4007841069551**
E-Nr. **941502159**

Schemi elettrici

SCHEMA 1

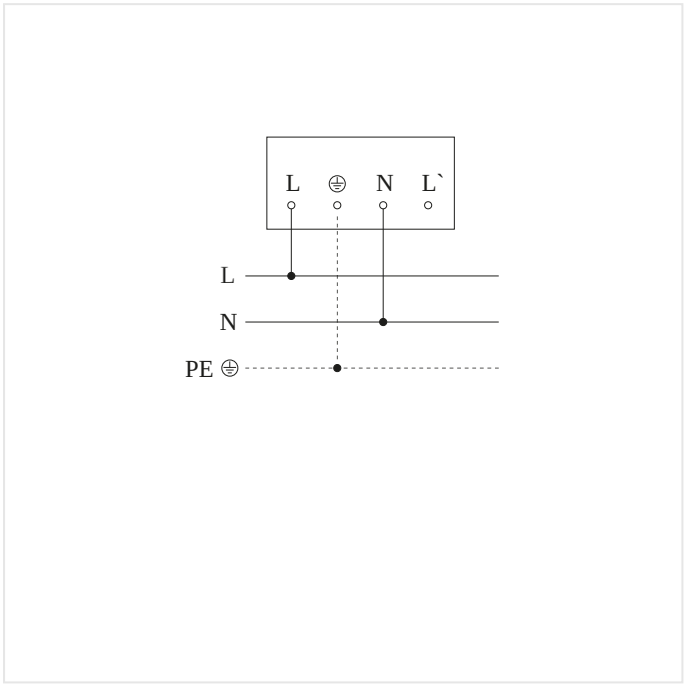

Schema elettrico Master

SCHEMA 2

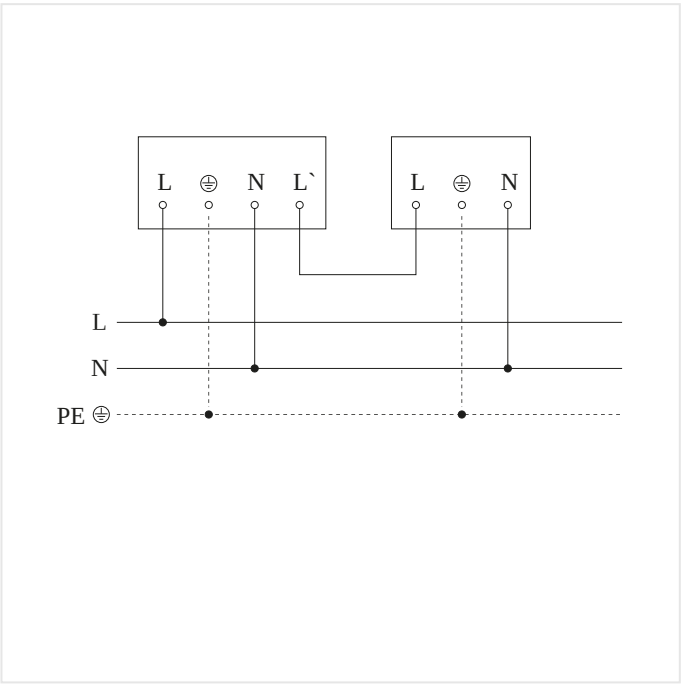

Schema elettrico Master-Slave collegamento in rete

XLED PRO ONE Plus S con rilevatore di movimento - antracite

FARETTO A SENSORE LED

EAN **4007841069551**
E-Nr. **941502159**

Accessori

	CODICE ARTICOLO	DENOMINAZIONE	CATEGORIA
	4007841080983	**Aufputz-Adapter XLED PRO ONE Plus + Max anthrazit**	Accessori
	4007841079000	**RC 12**	Accessori

DATI PER L'ORDINE

Art.-Nr.	4007841069551
EAN	4007841069551
N. E	941502159

Typ**XLED PRO ONE Plus S con rilevatore di movimento - antracite**

nevalux AG
Neugrütstrasse 2
8610 Uster
+41 44 508 78 78
info@nevalux.swiss