XLED PRO ONE S mit Bewegungsmelder - anthrazit

SENSOR-LED-STRAHLER

EAN 4007841069568
E-Nr. 941502169

- UV-beständiges Material
- Panel verschiebbar, oben oder unten
- Vernetzbar über Kabel
- Optionale Grundhelligkeit 10 %
- Hochwertiges Aluminium
- Inklusive Fernbedienung RC12
- Fernbedienung Smart Remote optional
- Optionaler Aufputzadapter

steinel

182 x 229 x 230 mm



XLED PRO ONE S mit Bewegungsmelder - anthrazit

SENSOR-LED-STRAHLER

EAN 4007841069568
E-Nr. 941502169

Technische Daten

ABMESSUNGEN

Abmessungen L × B × H	182 x 229 x 230 mm

ELEKTRIK

Netzanschluss	230 V / 50 – 60 Hz
Leistung	18,4 W
LED-Lampen < 2 W	16 W
LED-Lampen > 2 W < 8 W	64 W
LED-Lampen > 8 W	64 W
Kapazitive Belastung in µF	88 µF

SENSORIK

Montagehöhe max.	6,00 m
Sensortechnologie	Passiv Infrarot
Mit Bewegungsmelder	Ja
Öffnungswinkel	180 °
Unterkriechschutz	Ja
Segmentweise Ausblendung	Nein
Elektronische Skalierbarkeit	Nein
Mechanische Skalierbarkeit	Nein
Reichweite radial	r = 3 m (19 m²)
Reichweite tangential	r = 10 m (209 m²)
Montagehöhe	1,8 – 6,0 m
Optimale Montagehöhe	2,0 m

VERNETZUNG

Vernetzung	Ja
Art der Vernetzung	Master/Slave
Slave-Betrieb einstellbar	Nein
Vernetzung via	Kabel

LICHTTECHNIK

Gemessener Lichtstrom 360°	2204 lm
Farbtemperatur	3000 K
Farbabweichung LED	SDCM3
Farbwiedergabeindex	80 - 89
Mit Leuchtmittel	Ja, STEINEL LED-System
Leuchtmittel	LED nicht austauschbar
Sockel	Ohne
LED-Kühlsystem	Passive Thermo Control
Softlichtstart	Ja

LEBENSDAUER

Lebensdauer LED L70B50 25°C	> 36000 h

EINSTELLUNGEN

Dämmerungsschalter	Ja
Dämmerungseinstellung	2 – 2000 lx
Zeiteinstellung	8 s – 35 min
Grundlichtfunktion	Ja
Grundlichtfunktion Zeit	10/30 Min., ganze Nacht
Hauptlicht einstellbar	Nein
Funktionen	DIM-Funktion, Lichtsensor, Bewegungssensor, Orientierungslicht
Einstellungen via	Fernbedienung, Potis, Smart Remote
Dämmerungseinstellung Teach	Ja
Grundlichtfunktion in Prozent	10 %
Grundlichtfunktion Prozent von	10 %

GEHÄUSE & MATERIAL

Schlagfestigkeit	IK03
Schutzart	IP44
Schutzklasse	I
Umgebungstemperatur	-20...+40 °C
Werkstoff des Gehäuses	Aluminium
Werkstoff der Abdeckung	Glas transparent
Abdeckmaterial Lieferumfang	Abdeckclips
Montageort	Decke, Wand
Anwendung Ort	Aussenbereich
Montageart	Aufputzmontage
Anwendung Raum	Aussenbereich, Garten, Hauseingang, Hof & Einfahrt, Innenbereich, Rund ums Haus
Farbe	Anthrazit

LIEFERUMFANG & GARANTIE

Herstellergarantie	5 Jahre
Inkl. Eckwandhalter	Nein

ZERTIFIKATE & EPREL

EPREL-Kategorie	Lichtquelle

XLED PRO ONE S mit Bewegungsmelder - anthrazit

SENSOR-LED-STRAHLER

EAN 4007841069568
E-Nr. 941502169

Illustrationen

TECHNISCHE ZEICHNUNGEN

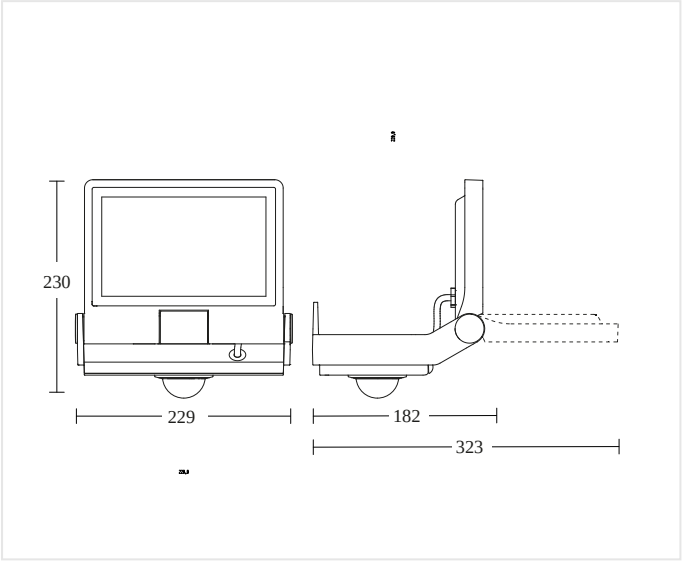

182 x 229 x 230 mm

MONTAGEHÖHE

1,8 – 6,0 m	2,0 m	6,00 m
BEREICH	OPTIMAL	MAX

XLED PRO ONE S mit Bewegungsmelder - anthrazit

SENSOR-LED-STRAHLER

EAN **4007841069568**
E-Nr. **941502169**

Schaltbilder

SCHALTPLAN 1

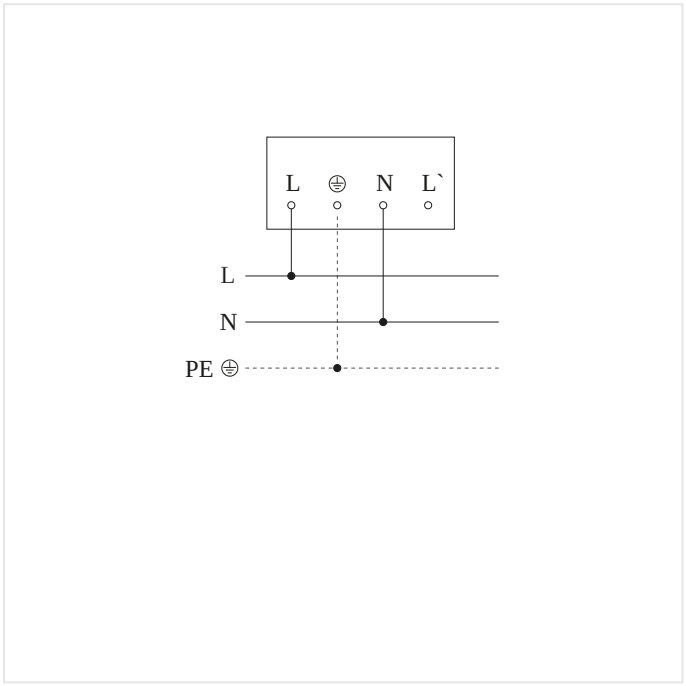

Schaltplan Master

SCHALTPLAN 2

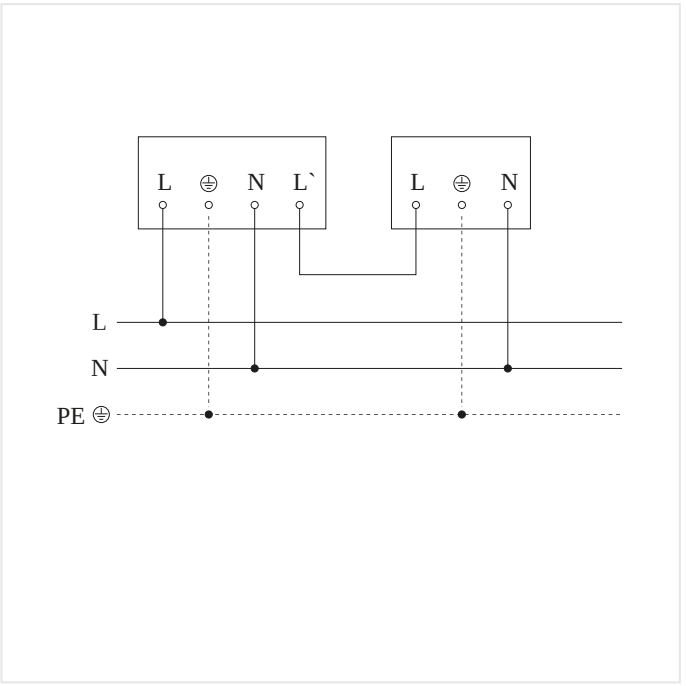

Schaltplan Master-Slave Vernetzung

XLED PRO ONE S mit Bewegungsmelder - anthrazit

SENSOR-LED-STRAHLER

EAN **4007841069568**
E-Nr. **941502169**

Zubehör

	ARTIKELNUMMER	BEZEICHNUNG	KATEGORIE
	4007841080990	**Aufputz-Adapter XLED PRO ONE anthrazit**	Zubehör
	4007841079000	**RC 12**	Zubehör

BESTELLANGABEN

Art.-Nr.	4007841069568
EAN	4007841069568
E-Nummer	941502169
Typ	**XLED PRO ONE S mit Bewegungsmelder - anthrazit**

nevalux AG
Neugrütstrasse 2
8610 Uster
+41 44 508 78 78
info@nevalux.swiss