XLED PRO ONE sans détecteur de mouvement - blanc

PROJECTEUR LED SANS DÉTECTEUR

EAN **4007841086855**

- Une nouvelle définition du projecteur. Le projecteur XLED PRO ONE sans détecteur, orientable verticalement sur 180°, dans un boîtier en aluminium élégant, garantit un éclairage diurne de grandes surfaces avec une lumière blanche chaude de 3000 K et un 2236 lm de 17,7 W. Convient au fonctionnement manuel par interrupteur et à la mise en réseau câblée en combinaison avec un modèle à détecteur. Avec adaptateur pour montage en surface en option. Disponible en blanc ou en anthracite. Garantie de 5 ans.

steinel

182 x 229 x 206 mm



XLED PRO ONE sans détecteur de mouvement - blanc

EAN 4007841086855

PROJECTEUR LED SANS DÉTECTEUR

Caractéristiques techniques

DIMENSIONS

Dimensions L × l × H	182 x 229 x 206 mm

ÉLECTRICITÉ

Raccordement secteur	230 V / 50 – 60 Hz
Puissance	17,7 W

TECHNOLOGIE DE DÉTECTION

Avec détecteur de mouvement	Non

CONNECTIVITÉ

Mise en réseau	Oui
Type de mise en réseau	Maître/Esclave
Mise en réseau via	Câble

TECHNIQUE D'ÉCLAIRAGE

Flux lumineux mesuré 360°	2236 lm
Température de couleur	3000 K
Écart chromatique LED	SDCM3
Indice de rendu des couleurs	80 - 89
Avec ampoule	Oui, système d'éclairage LED STEINEL
Ampoule	LED non interchangeable
Culot	sans
Système de refroidissement LED	Contrôle thermique passif

DURÉE DE VIE

Durée de vie LED L70B50 25°C	> 36000 h

RÉGLAGES

Interrupteur crépusculaire	Non
Fonction lumière de base	Non
Lumière principale réglable	Non
Fonctions	Sortie de relais
Réglage crépusculaire Teach	Non

BOÎTIER ET MATÉRIAU

Résistance aux chocs	IK03
Indice de protection	IP44
Classe de protection	I
Température ambiante	-20...+40 °C
Matériau du boîtier	Aluminium
Matériau du cache	Verre transparent
Matériau de couverture (étendue de la livraison)	Clips de couverture
Lieu de montage	mur, plafond
Lieu d'application	Extérieur
Type de montage	En saillie
Application pièce	Cour et allée, entrée, extérieur, jardin, tout autour du bâtiment
Couleur	blanc

CONTENU DE LA LIVRAISON ET GARANTIE

Garantie fabricant	5 ans
Support mural d'angle inclus	Non

CERTIFICATS ET EPREL

Catégorie EPREL	Source de lumière

XLED PRO ONE sans détecteur de mouvement - blanc

EAN 4007841086855

PROJECTEUR LED SANS DÉTECTEUR

Illustrations

PLANS TECHNIQUES

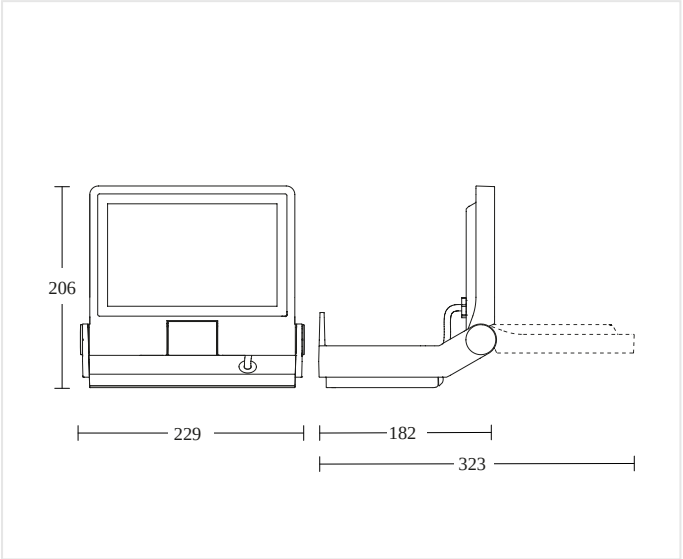

182 x 229 x 206 mm

XLED PRO ONE sans détecteur de mouvement - blanc

EAN 4007841086855

PROJECTEUR LED SANS DÉTECTEUR

Schémas de câblage

SCHÉMA 1

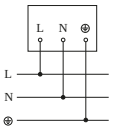

Schéma du circuit esclave

SCHÉMA 2

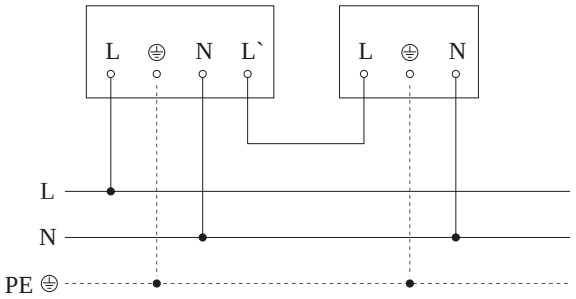

Schéma du circuit d´interconnexion maître/esclave

XLED PRO ONE sans détecteur de mouvement - blanc

EAN 4007841086855

PROJECTEUR LED SANS DÉTECTEUR

Accessoires

	RÉFÉRENCE	DÉSIGNATION	CATÉGORIE
	4007841080990	**Aufputz-Adapter XLED PRO ONE anthrazit**	Accessoires
	4007841079000	**RC 12**	Accessoires

INFORMATIONS DE COMMANDE

Art.-Nr.	4007841086855
EAN	4007841086855
Typ	**XLED PRO ONE sans détecteur de mouvement - blanc**

nevalux AG
Neugrütstrasse 2
8610 Uster
+41 44 508 78 78
info@nevalux.swiss