XLED PRO ONE Plus S con rilevatore di movimento - bianco

FARETTO A SENSORE LED

EAN **4007841086817**

- Incluso telecomando RC12
- Telecomando Smart Remote optional

steinel

202 x 259 x 250 mm



XLED PRO ONE Plus S con rilevatore di movimento - bianco

EAN 4007841086817

FARETTO A SENSORE LED

Dati tecnici

DIMENSIONI

Dimensioni L × P × A	202 x 259 x 250 mm

ELETTRICO

Allacciamento alla rete	230 V / 50 – 60 Hz
Potenza	33,8 W
Lampade LED < 2 W	10 W
Lampade LED > 2 W < 8 W	64 W
Lampade LED > 8 W	64 W
Carico capacitivo in µF	88 µF

TECNOLOGIA DEI SENSORI

Altezza di montaggio max.	6,00 m
Tecnologia del sensore	Infrarossi passivi
Con sensore di movimento	Sì
Angolo di apertura	180 °
Protezione anti-intrusione	Sì
Mascheramento per segmenti	No
Scalabilità elettronica	No
Scalabilità meccanica	No
Portata radiale	r = 3 m (19 m²)
Portata tangenziale	r = 10 m (209 m²)
Altezza di montaggio	1,8 – 6,0 m
Altezza di montaggio ottimale	2,0 m

CONNETTIVITÀ

Collegamento in rete	Sì
Funzionamento slave regolabile	No
Collegamento in rete tramite	Cavo

TECNICA DELL'ILLUMINAZIONE

Flusso luminoso misurato 360°	4370 lm
Temperatura di colore	3000 K
Deviazione cromatica LED	SDCM3
Indice di resa cromatica	80 - 89
Con lampadina	Sì, sistema LED STEINEL
Lampadina	LED non sostituibile
Attacco	senza
Sistema di raffreddamento LED	Passive Thermo Control
Avvio luce dolce	Sì

DURATA

Durata LED L70B50 25°C	> 36000 h

IMPOSTAZIONI

Interruttore crepuscolare	Sì
Regolazione crepuscolare	2 – 2000 lx
Impostazione del tempo	8 s – 35 min
Funzione luce di base	Sì
Durata funzione luce di base	10/30 Min., ganze Nacht
Luce principale regolabile	No
Funzioni	FunktionLichtsensorBewegungssensorOrientierungslicht
Impostazioni tramite	Telecomando, Potenziometri, Smart Remote
Regolazione crepuscolare Teach	Sì
Funzione luce di base in percentuale	10 %
Funzione luce di base percentuale da	10 %

ALLOGGIAMENTO E MATERIALE

Resistenza agli urti	IK03
Grado di protezione	IP44
Classe di protezione	I
Temperatura ambiente	-20...+40 °C
Materiale dell'alloggiamento	Alluminio
Materiale della copertura	Vetro trasparente
Materiale di copertura (in dotazione)	Clip di copertura
Luogo di montaggio	Parete, soffitto
Luogo di applicazione	Esterno
Tipo di montaggio	A superficie
Applicazione ambiente	Aussenbereich, Garten, Hauseingang, Hof & Einfahrt, Rund ums Haus
Colore	bianco

CONTENUTO DELLA FORNITURA E GARANZIA

Garanzia del produttore	5 anni
Supporto angolare incluso	No

CERTIFICATI DI EPREL

Categoria EPREL	Fonte di luce

XLED PRO ONE Plus S con rilevatore di movimento - bianco

EAN 4007841086817

FARETTO A SENSORE LED

Illustrazioni

DISEGNI TECNICI

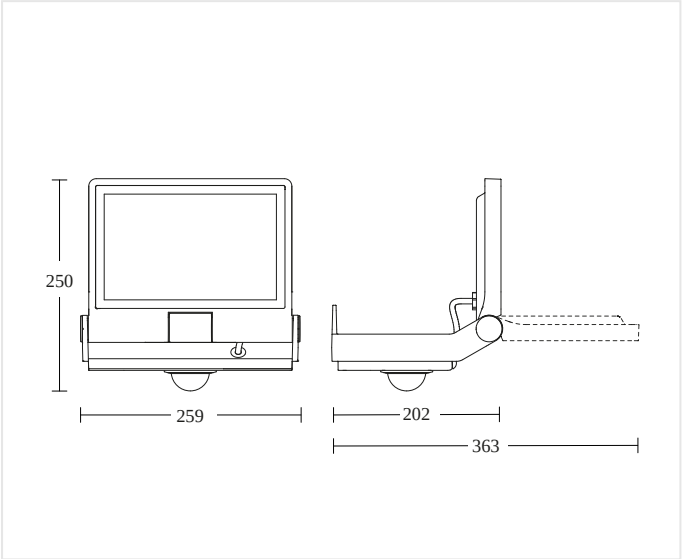

202 x 259 x 250 mm

ALTEZZA DI MONTAGGIO

1,8 – 6,0 m	2,0 m	6,00 m
BEREICH	OPTIMAL	MAX

XLED PRO ONE Plus S con rilevatore di movimento - bianco

EAN 4007841086817

FARETTO A SENSORE LED

Schemi elettrici

SCHEMA 1

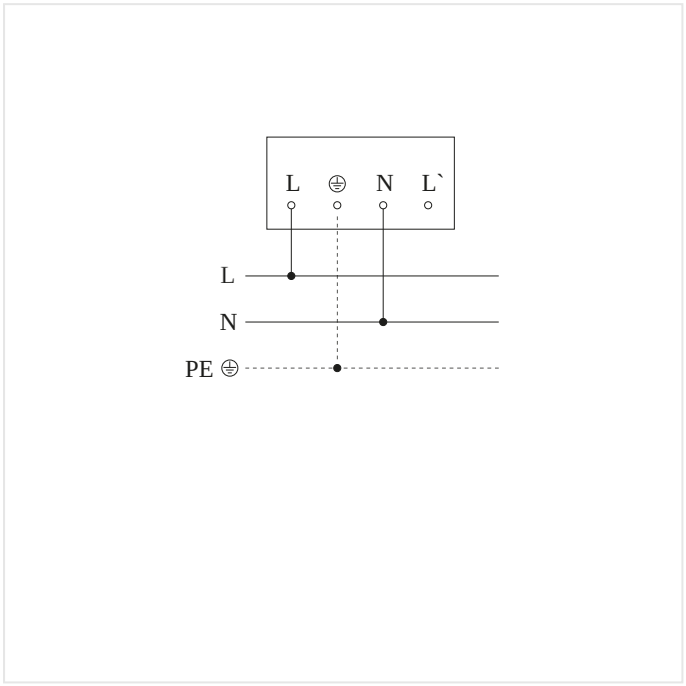

Schema elettrico Master

SCHEMA 2

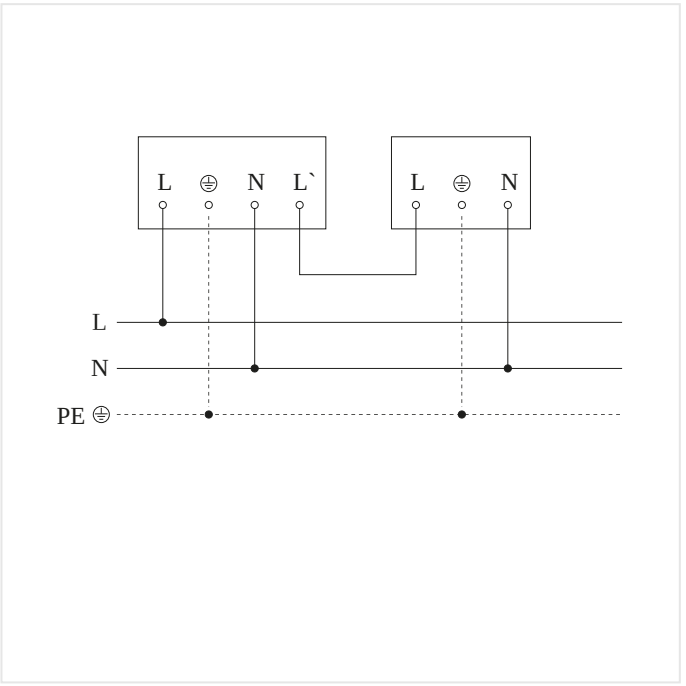

Schema elettrico Master-Slave collegamento in rete

XLED PRO ONE Plus S con rilevatore di movimento - bianco

EAN 4007841086817

FARETTO A SENSORE LED

Accessori

	CODICE ARTICOLO	DENOMINAZIONE	CATEGORIA
	4007841080983	**Aufputz-Adapter XLED PRO ONE Plus + Max anthrazit**	Accessori
	4007841079000	**RC 12**	Accessori

DATI PER L'ORDINE

Art.-Nr.	4007841086817
EAN	4007841086817

Typ **XLED PRO ONE Plus S con rilevatore di movimento - bianco**

nevalux AG
Neugrütstrasse 2
8610 Uster
+41 44 508 78 78
info@nevalux.swiss