Hallway COM1 - En saillie

DÉTECTEUR DE PRÉSENCE

EAN 4007841057978
E-Nr. 535937002

- Plastique résistant aux UV
- Mise en réseau et réglage possibles via Bluetooth

steinel

62 x 123 x 123 mm



Hallway COM1 - En saillie

DÉTECTEUR DE PRÉSENCE

EAN 4007841057978
E-Nr. 535937002

Caractéristiques techniques

IDENTIFICATION

Variante	230V, 1 canal
Modèle	Détecteur de présence

DIMENSIONS

Dimensions L × l × H	62 x 123 x 123 mm

ÉLECTRICITÉ

Raccordement secteur	230 V / 50 – 60 Hz
Puissance	2000 W
Sortie de commutation 1 ohmique	2000 W
Lampes fluorescentes ballast électronique	1500 W
Lampes fluorescentes non compensées	1000 VA
Lampes fluorescentes compensées en série	400 VA
Lampes fluorescentes compensées en parallèle	1000 VA
Sortie de commutation 1 lampes halogènes basse tension	2000 VA
Lampes LED < 2 W	100 W
Lampes LED > 2 W < 8 W	300 W
Lampes LED > 8 W	600 W
Charge capacitive en µF	176 µF
Consommation propre	1 W
Sortie de commutation 1 nombre de lampes LED/fluorescentes	8 pcs.
Sortie de commutation 1 sans potentiel	Non

TECHNOLOGIE DE DÉTECTION

Hauteur de montage max.	4,00 m
Technologie de capteur	Hyper fréquence
Puissance d'émission	< 1 mW
Technologie HF	5,8 GHz
Avec détecteur de mouvement	Oui
Détection	le cas échéant à travers le verre, le bois et les cloisons fines
Angle de détection	360 °, Couloir
Angle d'ouverture	140 °
Protection anti-contournement	Oui
Occultation par segments	Non
Évolutivité électronique	Oui
Évolutivité mécanique	Non
Portée radiale	25 x 3 m (75 m²)
Portée tangentielle	25 x 3 m (75 m²)
Hauteur de montage	2,0 – 4,0 m
Hauteur de montage optimale	2,8 m

CONNECTIVITÉ

Mise en réseau	Oui
Type de mise en réseau	Maître/Esclave, Maître/Maître
Technique de commande	Steinel Connect
Mise en réseau sans fil via	BT Open Mesh
Mise en réseau via	Bluetooth

TECHNIQUE D'ÉCLAIRAGE

Démarrage progressif	Non
Éclairage permanent	commutable
Régulation de l'éclairage constant	Non

RÉGLAGES

Interrupteur crépusculaire	Oui
Réglage crépusculaire	2 – 2000 lx
Réglage du temps	10 s – 60 min
Fonction lumière de base	Non
Lumière principale réglable	Non
Fonctions	Paramétrage de groupe, Semi-automatique / Automatique, Scénario d\'éclairage, Manuel ON / ON-OFF, Fonction de groupe voisin, Mode normal / mode test
Réglages via	Application, Smartphone, Tablette, Bluetooth
Avec télécommande	Non
Réglage crépusculaire Teach	Oui

BOÎTIER ET MATÉRIAU

Indice de protection	IP54
Température ambiante	-20...+50 °C
Lieu de montage	plafond
Lieu d'application	Intérieur
Type de montage	En saillie
Matériau	Plastique
Application pièce	Intérieur, couloir / allée
Couleur	blanc
Couleur RAL	9003

CONTENU DE LA LIVRAISON ET GARANTIE

Garantie fabricant	5 ans
Support mural d'angle inclus	Non

Hallway COM1 - En saillie

DÉTECTEUR DE PRÉSENCE

EAN **4007841057978**
E-Nr. **535937002**

Illustrations

PLANS TECHNIQUES

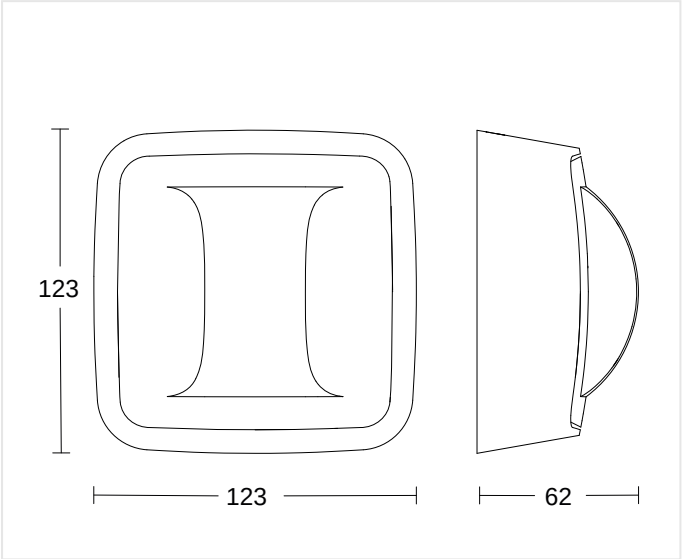

62 x 123 x 123 mm

HAUTEUR DE MONTAGE

2,0 – 4,0 m	2,8 m	4,00 m
BEREICH	OPTIMAL	MAX

Hallway COM1 - En saillie

DÉTECTEUR DE PRÉSENCE

EAN 4007841057978
E-Nr. 535937002

Schémas de câblage

SCHÉMA 1

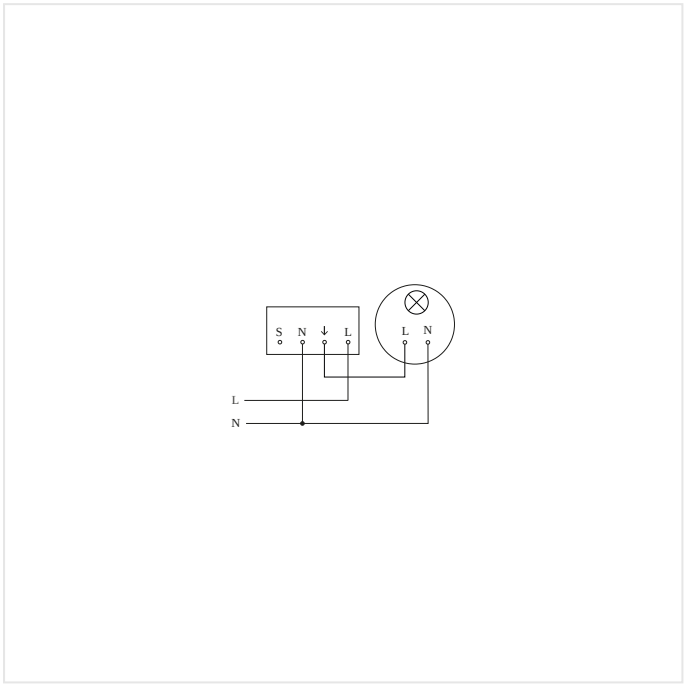

Schéma du circuit principal

Hallway COM1 - En saillie

DÉTECTEUR DE PRÉSENCE

EAN **4007841057978**
E-Nr. **535937002**

Accessoires

INFORMATIONS DE COMMANDE

Art.-Nr.	4007841057978
EAN	4007841057978
N° E	535937002
Typ	**Hallway COM1 - En saillie**

nevalux AG
Neugrütstrasse 2
8610 Uster
+41 44 508 78 78
info@nevalux.swiss