HF 3360 DALI-2 Input Device - AP eckig

BEWEGUNGSMELDER

EAN 4007841057312
E-Nr. 535940307

- UV-beständiger Kunststoff
- Grosser Anschlussraum
- Optionaler Eckwandhalter

steinel

52 x 95 x 95 mm



HF 3360 DALI-2 Input Device - AP eckig

BEWEGUNGSMELDER

EAN **4007841057312**
E-Nr. **535940307**

Technische Daten

IDENTIFIKATION

Ausführung	**Bewegungsmelder**

ABMESSUNGEN

Abmessungen L × B × H	**52 x 95 x 95 mm**

ELEKTRIK

Netzanschluss	**12 – 22,5 V**
Eigenverbrauch	**0,5 W**
Versorgungsspannung Detail	**DALI-Bus**
Steuerausgang DALI	**Adressable / Slave**

SENSORIK

Montagehöhe max.	**4,00 m**
Sensortechnologie	**Hochfrequenz**
Sendeleistung	**< 1 mW**
HF-Technik	**5,8 GHz**
Mit Bewegungsmelder	**Ja**
Erfassung	**ggf. durch Glas, Holz und Leichtbauwände**
Erfassungswinkel	**360 °**
Öffnungswinkel	**180 °**
Unterkriechschutz	**Ja**
Segmentweise Ausblendung	**Nein**
Elektronische Skalierbarkeit	**Ja**
Mechanische Skalierbarkeit	**Nein**
Reichweite radial	**Ø 8 m (50 m²)**
Reichweite tangential	**Ø 8 m (50 m²)**
Montagehöhe	**2,0 – 4,0 m**
Optimale Montagehöhe	**2,8 m**

VERNETZUNG

Vernetzung	**Ja**
Art der Vernetzung	**Master/Slave**
Anzahl DALI-Teilnehmer	**5**
Mit Busankopplung	**Ja**
Vernetzung via	**DALI-Bus**

LICHTTECHNIK

Softlichtstart	**Nein**
Konstantlichtregelung	**Nein**

EINSTELLUNGEN

Dämmerungsschalter	**Ja**
Dämmerungseinstellung	**2 – 1000 lx**
Grundlichtfunktion	**Nein**
Hauptlicht einstellbar	**Nein**
Einstellungen via	**Bus**
Mit Fernbedienung	**Nein**
Dämmerungseinstellung Teach	**Nein**

GEHÄUSE & MATERIAL

Schutzart	**IP54**
Umgebungstemperatur	**-20...+50 °C**
Montageort	**Decke, Ecke, Wand**
Anwendung Ort	**Innenbereich**
Montageart	**Aufputzmontage**
Werkstoff	**Kunststoff**
Anwendung Raum	**Funktionsraum / Nebenraum, Innenbereich, Parkhaus / Tiefgarage, Treppenhaus, WC / Waschraum**
Farbe	**Weiss**
Farbe RAL	**9003**

LIEFERUMFANG & GARANTIE

Herstellergarantie	**5 Jahre**
Inkl. Eckwandhalter	**Nein**

ZERTIFIKATE & EPREL

Ausweise/Zertifikate	**DALI-2**

HF 3360 DALI-2 Input Device - AP eckig

BEWEGUNGSMELDER

EAN **4007841057312**
E-Nr. **535940307**

Illustrationen

TECHNISCHE ZEICHNUNGEN

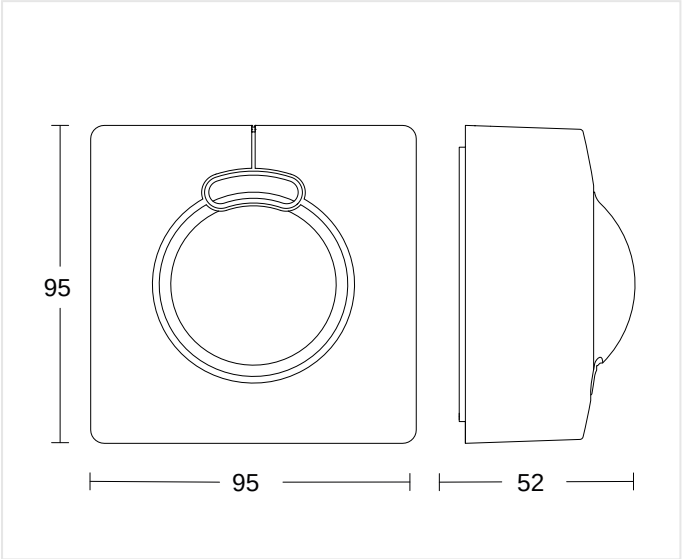

52 x 95 x 95 mm

MONTAGEHÖHE

2,0 – 4,0 m	2,8 m	4,00 m
BEREICH	OPTIMAL	MAX

HF 3360 DALI-2 Input Device - AP eckig

BEWEGUNGSMELDER

EAN **4007841057312**
E-Nr. **535940307**

Schaltbilder

SCHALTPLAN 1

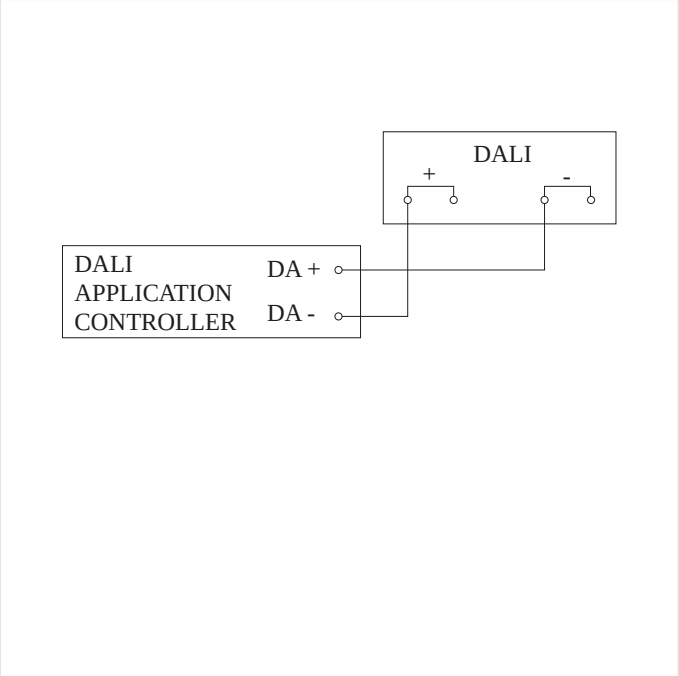

Schaltplan

HF 3360 DALI-2 Input Device - AP eckig

BEWEGUNGSMELDER

EAN **4007841057312**
E-Nr. **535940307**

Zubehör

	ARTIKELNUMMER	BEZEICHNUNG	KATEGORIE
	4007841009151	**Smart Remote**	Zubehör
	4007841035174	**Eckwandhalter 3000 weiss**	Zubehör
	4007841056674	**Schwarze Blende für den HF 3360 Aufputz eckig**	Zubehör
	4007841056698	**Schwarze Blende für den HF 3360 Aufputz rund**	Zubehör

BESTELLANGABEN

Art.-Nr.	4007841057312
EAN	4007841057312
E-Nummer	535940307
Typ	**HF 3360 DALI-2 Input Device - AP eckig**

neva lux

nevalux AG
Neugrütstrasse 2
8610 Uster
+41 44 508 78 78
info@nevalux.swiss