HF 3360 DALI-2 Input Device - quadrato, sup.

SENSORE DI MOVIMENTO

EAN 4007841057312
E-Nr. 535940307

- Plastica resistente ai raggi ultravioletti
- Grande vano per l'allacciamento elettrico
- Supporto angolare a parete opzionale

steinel

52 x 95 x 95 mm



HF 3360 DALI-2 Input Device - quadrato, sup.

SENSORE DI MOVIMENTO

EAN 4007841057312
E-Nr. 535940307

Dati tecnici

IDENTIFICAZIONE

Versione	Rilevatori di movimento

DIMENSIONI

Dimensioni L × P × A	52 x 95 x 95 mm

ELETTRICO

Allacciamento alla rete	12 – 22,5 V
Autoconsumo	0,5 W
Dettaglio tensione di alimentazione	Bus DALI
Uscita di controllo DALI	Adressable / Slave

TECNOLOGIA DEI SENSORI

Altezza di montaggio max.	4,00 m
Tecnologia del sensore	Alta frequenza
Potenza di trasmissione	< 1 mW
Tecnologia HF	5,8 GHz
Con sensore di movimento	Sì
Rilevamento	anche attraverso vetro, legno e pareti in materiale leggero
Angolo di rilevamento	360 °
Angolo di apertura	180 °
Protezione anti-intrusione	Sì
Mascheramento per segmenti	No
Scalabilità elettronica	Sì
Scalabilità meccanica	No
Portata radiale	Ø 8 m (50 m²)
Portata tangenziale	Ø 8 m (50 m²)
Altezza di montaggio	2,0 – 4,0 m
Altezza di montaggio ottimale	2,8 m

CONNETTIVITÀ

Collegamento in rete	Sì
Tipo di collegamento in rete	Master/Slave
Numero di partecipanti DALI	5
Con accoppiatore bus	Sì
Collegamento in rete tramite	bus DALI

TECNICA DELL'ILLUMINAZIONE

Avvio luce dolce	No
Regolazione luce costante	No

IMPOSTAZIONI

Interruttore crepuscolare	Sì
Regolazione crepuscolare	2 – 1000 lx
Funzione luce di base	No
Luce principale regolabile	No
Impostazioni tramite	Bus
Con telecomando	No
Regolazione crepuscolare Teach	No

ALLOGGIAMENTO E MATERIALE

Grado di protezione	IP54
Temperatura ambiente	-20...+50 °C
Luogo di montaggio	Parete, angolo, soffitto
Luogo di applicazione	Interni
Tipo di montaggio	A superficie
Materiale	Plastica
Applicazione ambiente	Interni, WC / docce, locale multiuso / di servizio, parcheggi coperti / garage sotterranei, vano scala
Colore	bianco
Colore RAL	9003

CONTENUTO DELLA FORNITURA E GARANZIA

Garanzia del produttore	5 anni
Supporto angolare incluso	No

CERTIFICATI ED EPREL

Certificati	DALI-2

HF 3360 DALI-2 Input Device - quadrato, sup.

SENSORE DI MOVIMENTO

EAN **4007841057312**
E-Nr. **535940307**

Illustrazioni

DISEGNI TECNICI

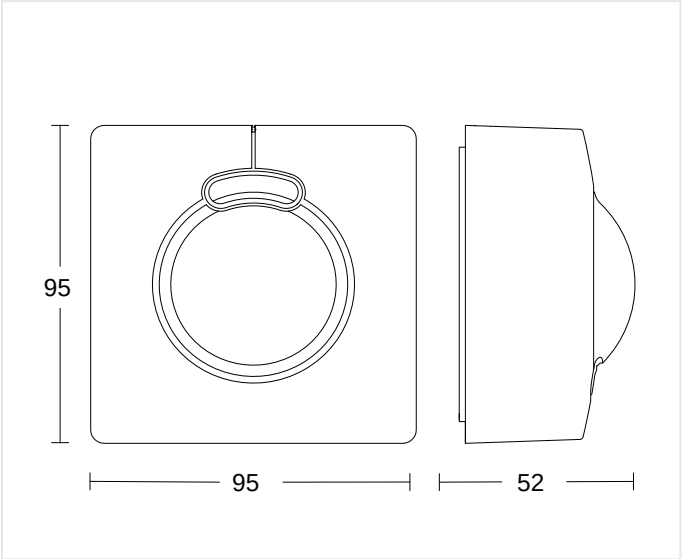

52 x 95 x 95 mm

ALTEZZA DI MONTAGGIO

2,0 – 4,0 m	2,8 m	4,00 m
BEREICH	OPTIMAL	MAX

HF 3360 DALI-2 Input Device - quadrato, sup.

SENSORE DI MOVIMENTO

EAN **4007841057312**
E-Nr. **535940307**

Schemi elettrici

SCHEMA 1

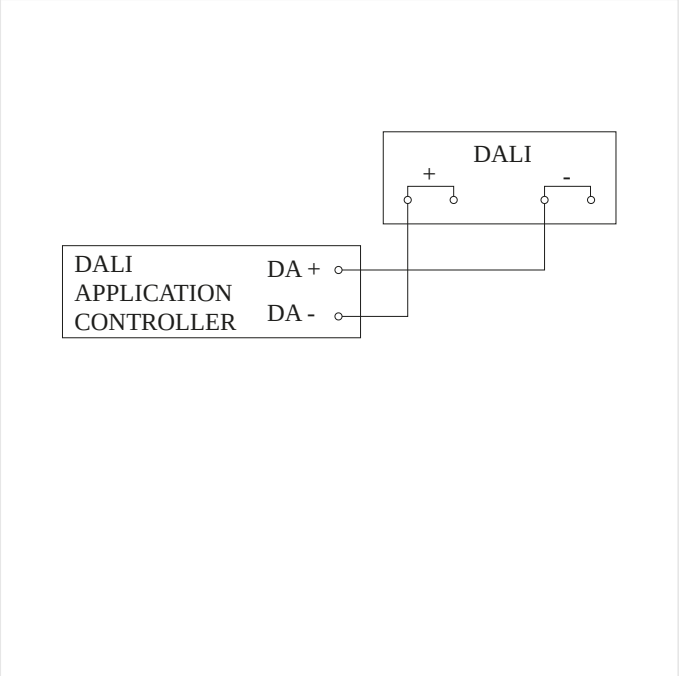

Schema elettrico

HF 3360 DALI-2 Input Device - quadrato, sup.

SENSORE DI MOVIMENTO

EAN **4007841057312**
E-Nr. **535940307**

Accessori

	CODICE ARTICOLO	DENOMINAZIONE	CATEGORIA
	4007841009151	**Smart Remote**	Accessori
	4007841035174	**Eckwandhalter 3000 weiss**	Accessori
	4007841056674	**Schwarze Blende für den HF 3360 Aufputz eckig**	Accessori
	4007841056698	**Schwarze Blende für den HF 3360 Aufputz rund**	Accessori

DATI PER L'ORDINE

Art.-Nr.	4007841057312
EAN	4007841057312
N. E	535940307
Typ	**HF 3360 DALI-2 Input Device - quadrato, sup.**

nevalux AG
Neugrütstrasse 2
8610 Uster
+41 44 508 78 78
info@nevalux.swiss