HF 3360 DALI-2 Input Device - quadrato, inc.

SENSORE DI MOVIMENTO

EAN 4007841057336
E-Nr. 535940305

- Plastica resistente ai raggi ultravioletti

steinel

64 x 94 x 94 mm



HF 3360 DALI-2 Input Device - quadrato, inc.

SENSORE DI MOVIMENTO

EAN **4007841057336**
E-Nr. **535940305**

Dati tecnici

IDENTIFICAZIONE

Versione	**Rilevatori di movimento**

DIMENSIONI

Dimensioni L × P × A	**64 x 94 x 94 mm**

ELETTRICO

Allacciamento alla rete	**12 – 22,5 V**
Autoconsumo	**0,5 W**
Dettaglio tensione di alimentazione	**Bus DALI**
Uscita di controllo DALI	**Adressable / Slave**

TECNOLOGIA DEI SENSORI

Altezza di montaggio max.	**4,00 m**
Tecnologia del sensore	**Alta frequenza**
Potenza di trasmissione	**< 1 mW**
Tecnologia HF	**5,8 GHz**
Con sensore di movimento	**Sì**
Rilevamento	**anche attraverso vetro, legno e pareti in materiale leggero**
Angolo di rilevamento	**360 °**
Angolo di apertura	**180 °**
Protezione anti-intrusione	**Sì**
Mascheramento per segmenti	**No**
Scalabilità elettronica	**Sì**
Scalabilità meccanica	**No**
Portata radiale	**Ø 8 m (50 m²)**
Portata tangenziale	**Ø 8 m (50 m²)**
Altezza di montaggio	**2,0 – 4,0 m**
Altezza di montaggio ottimale	**2,8 m**

CONNETTIVITÀ

Collegamento in rete	**Sì**
Tipo di collegamento in rete	**Master/Slave**
Numero di partecipanti DALI	**5**
Con accoppiatore bus	**Sì**
Collegamento in rete tramite	**bus DALI**

TECNICA DELL'ILLUMINAZIONE

Avvio luce dolce	**No**
Regolazione luce costante	**No**

IMPOSTAZIONI

Interruttore crepuscolare	**Sì**
Regolazione crepuscolare	**2 – 1000 lx**
Funzione luce di base	**No**
Luce principale regolabile	**No**
Impostazioni tramite	**Bus**
Con telecomando	**No**
Regolazione crepuscolare Teach	**No**

ALLOGGIAMENTO E MATERIALE

Grado di protezione	**IP20**
Temperatura ambiente	**-20...+50 °C**
Luogo di montaggio	**Parete, angolo, soffitto**
Luogo di applicazione	**Interni**
Tipo di montaggio	**Da incasso**
Materiale	**Plastica**
Applicazione ambiente	**Interni, WC / docce, locale multiuso / di servizio, parcheggi coperti / garage sotterranei, vano scala**
Colore	**bianco**
Colore RAL	**9003**

CONTENUTO DELLA FORNITURA E GARANZIA

Garanzia del produttore	**5 anni**
Supporto angolare incluso	**No**

CERTIFICATI ED EPREL

Certificati	**DALI-2**

HF 3360 DALI-2 Input Device - quadrato, inc.

SENSORE DI MOVIMENTO

EAN **4007841057336**
E-Nr. **535940305**

Illustrazioni

DISEGNI TECNICI

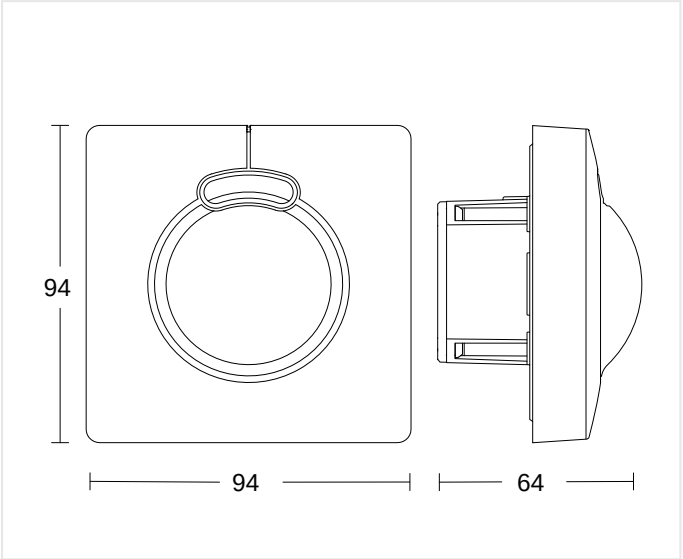

64 x 94 x 94 mm

ALTEZZA DI MONTAGGIO

2,0 – 4,0 m	2,8 m	4,00 m
BEREICH	OPTIMAL	MAX

HF 3360 DALI-2 Input Device - quadrato, inc.

SENSORE DI MOVIMENTO

EAN **4007841057336**
E-Nr. **535940305**

Schemi elettrici

SCHEMA 1

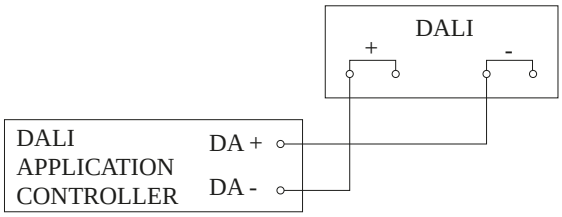

Schema elettrico

HF 3360 DALI-2 Input Device - quadrato, inc.

SENSORE DI MOVIMENTO

EAN **4007841057336**
E-Nr. **535940305**

Accessori

	CODICE ARTICOLO	DENOMINAZIONE	CATEGORIA
	4007841056681	**Schwarze Blende für den HF 3360 Unterputz eckig**	Accessori
	4007841056704	**Schwarze Blende für den HF 3360 Unterputz rund**	Accessori
	4007841009151	**Smart Remote**	Accessori
	4007841035174	**Eckwandhalter 3000 weiss**	Accessori

DATI PER L'ORDINE

Art.-Nr.	4007841057336
EAN	4007841057336
N. E	535940305
Typ	**HF 3360 DALI-2 Input Device - quadrato, inc.**

neva lux

nevalux AG
Neugrütstrasse 2
8610 Uster
+41 44 508 78 78
info@nevalux.swiss