DualTech DALI-2 Input Device - encastré

DÉTECTEUR DE PRÉSENCE

EAN 4007841057473
E-Nr. 535933700

- Adaptateur en saillie en option
- Corbeille de protection en option

steinel

66 x 120 x 120 mm



DualTech DALI-2 Input Device - encastré

DÉTECTEUR DE PRÉSENCE

EAN **4007841057473**
E-Nr. **535933700**

Caractéristiques techniques

IDENTIFICATION

Modèle	**Détecteur de présence**

DIMENSIONS

Dimensions L × l × H	**66 x 120 x 120 mm**

ÉLECTRICITÉ

Raccordement secteur	**12 – 22,5 V**
Détail tension d'alimentation	**Bus DALI**
Sortie de commande DALI	**Adressable / Esclave**

TECHNOLOGIE DE DÉTECTION

Hauteur de montage max.	**3,50 m**
Technologie de capteur	**Détecteur à ultrasons**
Avec détecteur de mouvement	**Oui**
Angle de détection	**360 °**
Angle d'ouverture	**180 °**
Protection anti-contournement	**Oui**
Occultation par segments	**Non**
Évolutivité électronique	**Oui**
Évolutivité mécanique	**Non**
Portée radiale	**Détecteur à ultrasons: Ultraschall: Ø 10 m (Ultraschall: 79 m²)**
Portée tangentielle	**Détecteur à ultrasons: Ø 10 m (79 m²)**
Hauteur de montage	**2,5 – 3,5 m**
Portée présence	**Détecteur à ultrasons: Ø 6 m (28 m²)**
Technologie de capteur 2	**infrarouge passif**
Portée radiale 2	**infrarouge passif: Ø 4 m (13 m²)**
Portée tangentielle 2	**infrarouge passif: Ø 8 m (50 m²)**
Portée présence 2	**infrarouge passif: Ø 4 m (13 m²)**
Technologie US	**40 kHz**
Hauteur de montage optimale	**2,8 m**

CONNECTIVITÉ

Mise en réseau	**Oui**
Type de mise en réseau	**Maître/Esclave**
Nombre de participants DALI	**12**
Mise en réseau via	**Bus DALI**

TECHNIQUE D'ÉCLAIRAGE

Démarrage progressif	**Non**
Régulation de l'éclairage constant	**Non**

RÉGLAGES

Interrupteur crépusculaire	**Oui**
Réglage crépusculaire	**10 – 1000 lx**
Fonction lumière de base	**Non**
Lumière principale réglable	**Non**
Réglages via	**Bus**
Avec télécommande	**Non**
Réglage crépusculaire Teach	**Non**

BOÎTIER ET MATÉRIAU

Indice de protection	**IP20**
Température ambiante	**-25...+55 °C**
Lieu de montage	**plafond**
Lieu d'application	**Intérieur**
Type de montage	**Montage encastré**
Matériau	**Plastique**
Application pièce	**Intérieur, bureau grande surface, bureau individuel, salle commune, salle de classe, salle de conférences / salle de réunion, salle du personnel soignant**
Couleur	**blanc**
Couleur RAL	**9010**

CONTENU DE LA LIVRAISON ET GARANTIE

Garantie fabricant	**5 ans**
Support mural d'angle inclus	**Non**

CERTIFICATS ET EPREL

Certificats	**DALI-2**

DualTech DALI-2 Input Device - encastré

DÉTECTEUR DE PRÉSENCE

EAN **4007841057473**
E-Nr. **535933700**

Illustrations

PLANS TECHNIQUES

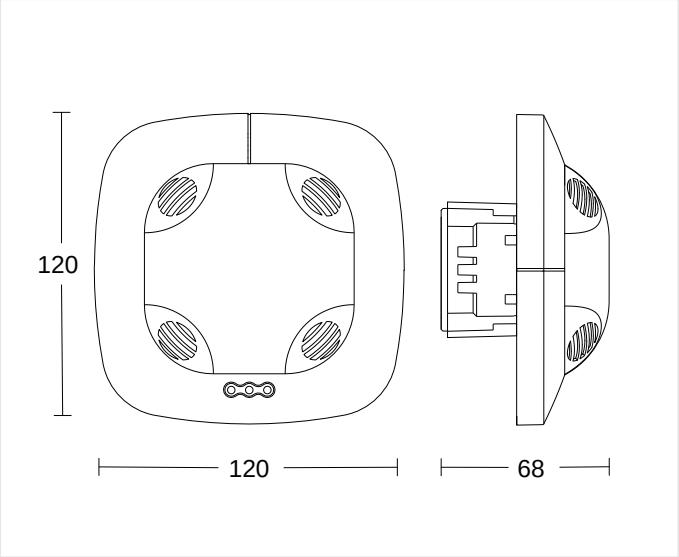

66 x 120 x 120 mm

HAUTEUR DE MONTAGE

2,5 – 3,5 m	2,8 m	3,50 m
BEREICH	OPTIMAL	MAX

DualTech DALI-2 Input Device - encastré

DÉTECTEUR DE PRÉSENCE

EAN 4007841057473
E-Nr. 535933700

Schémas de câblage

SCHÉMA 1

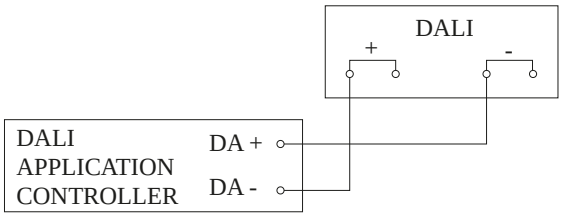

Schéma du circuit

DualTech DALI-2 Input Device - encastré

DÉTECTEUR DE PRÉSENCE

EAN **4007841057473**
E-Nr. **535933700**

Accessoires

	RÉFÉRENCE	DÉSIGNATION	CATÉGORIE
	4007841009151	**Smart Remote**	Accessoires

INFORMATIONS DE COMMANDE

Art.-Nr.	4007841057473
EAN	4007841057473
N° E	535933700
Typ	**DualTech DALI-2 Input Device - encastré**

nevalux AG
Neugrütstrasse 2
8610 Uster
+41 44 508 78 78
info@nevalux.swiss