# Single US DALI-2 Input Device

**PRÄSENZMELDER**

EAN 4007841057503
E-Nr. 535933100

- Optionaler Aufputzadapter
- Optionaler Schutzkorb

steinel

71 x 120 x 120 mm



# Single US DALI-2 Input Device

**PRÄSENZMELDER**

EAN **4007841057503**
E-Nr. **535933100**

## Technische Daten

### IDENTIFIKATION

| | |
|---|---|
| Ausführung | **Präsenzmelder** |

### ABMESSUNGEN

| | |
|---|---|
| Abmessungen L × B × H | **71 x 120 x 120 mm** |

### ELEKTRIK

| | |
|---|---|
| Netzanschluss | **12 – 22,5 V** |
| Versorgungsspannung Detail | **DALI-Bus** |
| Steuerausgang DALI | **Adressable / Slave** |

### SENSORIK

| | |
|---|---|
| Montagehöhe max. | **3,50 m** |
| Sensortechnologie | **Ultraschall** |
| Erfassungswinkel | **180 °** |
| Öffnungswinkel | **180 °** |
| Unterkriechschutz | **Ja** |
| Segmentweise Ausblendung | **Nein** |
| Elektronische Skalierbarkeit | **Ja** |
| Mechanische Skalierbarkeit | **Nein** |
| Reichweite radial | **10 x 3 m (30 m²)** |
| Reichweite tangential | **10 x 3 m (30 m²)** |
| Montagehöhe | **2,5 – 3,5 m** |
| US-Technik | **40 kHz** |
| Optimale Montagehöhe | **2,5 m** |

### VERNETZUNG

| | |
|---|---|
| Vernetzung | **Ja** |
| Art der Vernetzung | **Master/Slave** |
| Anzahl DALI-Teilnehmer | **10** |
| Vernetzung via | **DALI-Bus** |

### LICHTTECHNIK

| | |
|---|---|
| Softlichtstart | **Nein** |
| Konstantlichtregelung | **Nein** |

### EINSTELLUNGEN

| | |
|---|---|
| Dämmerungsschalter | **Ja** |
| Dämmerungseinstellung | **10 – 1000 lx** |
| Grundlichtfunktion | **Nein** |
| Hauptlicht einstellbar | **Nein** |
| Einstellungen via | **Bus** |
| Mit Fernbedienung | **Nein** |
| Dämmerungseinstellung Teach | **Nein** |

### GEHÄUSE & MATERIAL

| | |
|---|---|
| Umgebungstemperatur | **-25...+55 °C** |
| Montageort | **Decke** |
| Anwendung Ort | **Innenbereich** |
| Montageart | **Unterputz** |
| Werkstoff | **Kunststoff** |
| Anwendung Raum | **Flur / Gang, Innenbereich, Treppenhaus** |
| Farbe | **Weiss** |
| Farbe RAL | **9010** |

### LIEFERUMFANG & GARANTIE

| | |
|---|---|
| Herstellergarantie | **5 Jahre** |
| Inkl. Eckwandhalter | **Nein** |

### ZERTIFIKATE & EPREL

| | |
|---|---|
| Ausweise/Zertifikate | **DALI-2** |

# Single US DALI-2 Input Device

**PRÄSENZMELDER**

EAN **4007841057503**
E-Nr. **535933100**

## Illustrationen

### TECHNISCHE ZEICHNUNGEN

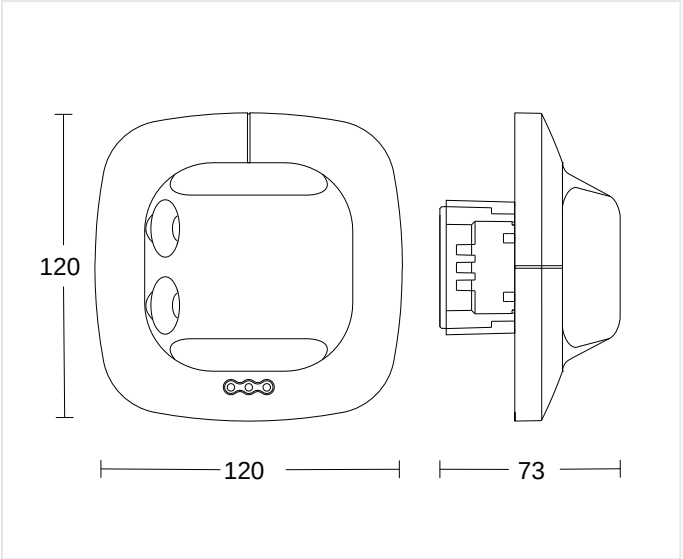


71 x 120 x 120 mm

### MONTAGEHÖHE

| | | |
|---|---|---|
| 2,5 – 3,5 m<br>BEREICH | 2,5 m<br>OPTIMAL | 3,50 m<br>MAX |

# Single US DALI-2 Input Device

**PRÄSENZMELDER**

EAN 4007841057503
E-Nr. 535933100

## Schaltbilder

### SCHALTPLAN 1

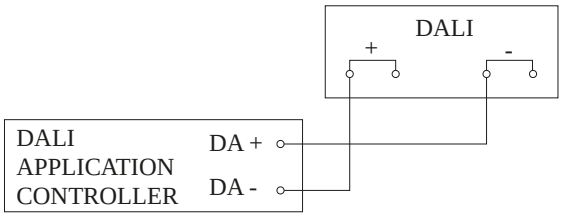


Schaltplan

# Single US DALI-2 Input Device

**PRÄSENZMELDER**

EAN **4007841057503**
E-Nr. **535933100**

## Zubehör

**BESTELLANGABEN**

| | |
|---|---|
| Art.-Nr. | 4007841057503 |
| EAN | 4007841057503 |
| E-Nummer | 535933100 |
| Typ | **Single US DALI-2 Input Device** |

nevalux AG
Neugrütstrasse 2
8610 Uster
+41 44 508 78 78
info@nevalux.swiss