# Single US DALI-2 Input Device

**DÉTECTEUR DE PRÉSENCE**

EAN 4007841057503
E-Nr. 535933100

- Adaptateur en saillie en option
- Corbeille de protection en option

steinel

71 x 120 x 120 mm



# Single US DALI-2 Input Device

**DÉTECTEUR DE PRÉSENCE**

EAN **4007841057503**
E-Nr. **535933100**

# Caractéristiques techniques

## IDENTIFICATION

| | |
|---|---|
| Modèle | **Détecteur de présence** |

## DIMENSIONS

| | |
|---|---|
| Dimensions L × l × H | **71 x 120 x 120 mm** |

## ÉLECTRICITÉ

| | |
|---|---|
| Raccordement secteur | **12 – 22,5 V** |
| Détail tension d'alimentation | **Bus DALI** |
| Sortie de commande DALI | **Adressable / Esclave** |

## TECHNOLOGIE DE DÉTECTION

| | |
|---|---|
| Hauteur de montage max. | **3,50 m** |
| Technologie de capteur | **Détecteur à ultrasons** |
| Angle de détection | **180 °** |
| Angle d'ouverture | **180 °** |
| Protection anti-contournement | **Oui** |
| Occultation par segments | **Non** |
| Évolutivité électronique | **Oui** |
| Évolutivité mécanique | **Non** |
| Portée radiale | **10 x 3 m (30 m²)** |
| Portée tangentielle | **10 x 3 m (30 m²)** |
| Hauteur de montage | **2,5 – 3,5 m** |
| Technologie US | **40 kHz** |
| Hauteur de montage optimale | **2,5 m** |

## CONNECTIVITÉ

| | |
|---|---|
| Mise en réseau | **Oui** |
| Type de mise en réseau | **Maître/Esclave** |
| Nombre de participants DALI | **10** |
| Mise en réseau via | **Bus DALI** |

## TECHNIQUE D'ÉCLAIRAGE

| | |
|---|---|
| Démarrage progressif | **Non** |
| Régulation de l'éclairage constant | **Non** |

## RÉGLAGES

| | |
|---|---|
| Interrupteur crépusculaire | **Oui** |
| Réglage crépusculaire | **10 – 1000 lx** |
| Fonction lumière de base | **Non** |
| Lumière principale réglable | **Non** |
| Réglages via | **Bus** |
| Avec télécommande | **Non** |
| Réglage crépusculaire Teach | **Non** |

## BOÎTIER ET MATÉRIAU

| | |
|---|---|
| Température ambiante | **-25...+55 °C** |
| Lieu de montage | **plafond** |
| Lieu d'application | **Intérieur** |
| Type de montage | **Montage encastré** |
| Matériau | **Plastique** |
| Application pièce | **couloir / allée, cage d\'escalier, Intérieur** |
| Couleur | **blanc** |
| Couleur RAL | **9010** |

## CONTENU DE LA LIVRAISON ET GARANTIE

| | |
|---|---|
| Garantie fabricant | **5 ans** |
| Support mural d'angle inclus | **Non** |

## CERTIFICATS ET EPREL

| | |
|---|---|
| Certificats | **DALI-2** |

# Single US DALI-2 Input Device

**DÉTECTEUR DE PRÉSENCE**

EAN **4007841057503**
E-Nr. **535933100**

## Illustrations

### PLANS TECHNIQUES

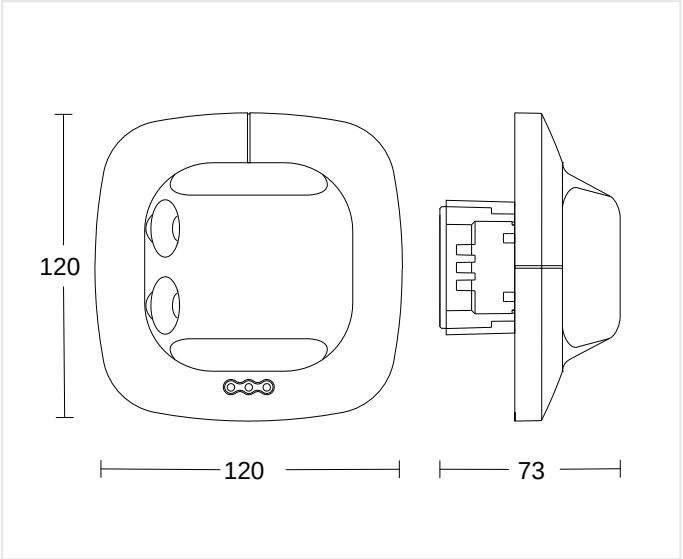


71 x 120 x 120 mm

### HAUTEUR DE MONTAGE

| 2,5 – 3,5 m | 2,5 m | 3,50 m |
|---|---|---|
| BEREICH | OPTIMAL | MAX |

# Single US DALI-2 Input Device

**DÉTECTEUR DE PRÉSENCE**

EAN 4007841057503
E-Nr. 535933100

## Schémas de câblage

**SCHÉMA 1**

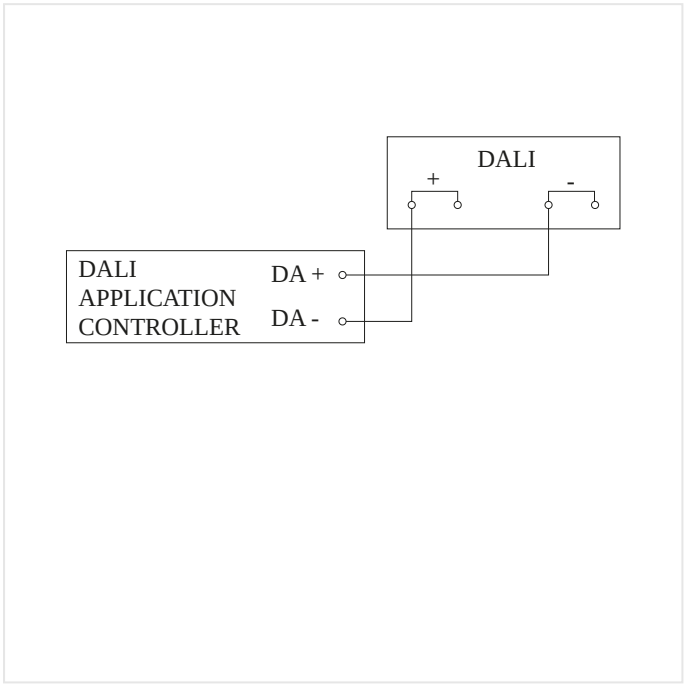


Schéma du circuit

# Single US DALI-2 Input Device

**DÉTECTEUR DE PRÉSENCE**

EAN **4007841057503**
E-Nr. **535933100**

## Accessoires

**INFORMATIONS DE COMMANDE**

| | |
|---|---|
| Art.-Nr. | 4007841057503 |
| EAN | 4007841057503 |
| N° E | 535933100 |
| Typ | **Single US DALI-2 Input Device** |

nevalux AG
Neugrütstrasse 2
8610 Uster
+41 44 508 78 78
info@nevalux.swiss