US 360 DALI-2 Input Device

PRÄSENZMELDER

EAN 4007841057534
E-Nr. 535933300

- Optionaler Aufputzadapter
- Optionaler Schutzkorb

steinel

67 x 120 x 120 mm



US 360 DALI-2 Input Device

PRÄSENZMELDER

EAN **4007841057534**
E-Nr. **535933300**

Technische Daten

IDENTIFIKATION

Ausführung	**Präsenzmelder**

ABMESSUNGEN

Abmessungen L × B × H	**67 x 120 x 120 mm**

ELEKTRIK

Netzanschluss	**12 – 22,5 V**
Versorgungsspannung Detail	**DALI-Bus**
Steuerausgang DALI	**Adressable / Slave**

SENSORIK

Montagehöhe max.	**3,50 m**
Sensortechnologie	**Ultraschall**
Mit Bewegungsmelder	**Ja**
Erfassungswinkel	**360 °**
Öffnungswinkel	**180 °**
Unterkriechschutz	**Ja**
Segmentweise Ausblendung	**Nein**
Elektronische Skalierbarkeit	**Ja**
Mechanische Skalierbarkeit	**Nein**
Reichweite radial	**Ø 10 m (79 m²)**
Reichweite tangential	**Ø 6 m (28 m²)**
Montagehöhe	**2,5 – 3,5 m**
Reichweite Präsenz	**Ø 6 m (28 m²)**
US-Technik	**40 kHz**
Optimale Montagehöhe	**2,5 m**

VERNETZUNG

Vernetzung	**Ja**
Art der Vernetzung	**Master/Slave**
Anzahl DALI-Teilnehmer	**12**
Mit Busankopplung	**Ja**
Vernetzung via	**DALI-Bus**

LICHTTECHNIK

Softlichtstart	**Nein**
Konstantlichtregelung	**Nein**

EINSTELLUNGEN

Dämmerungsschalter	**Ja**
Dämmerungseinstellung	**10 – 1000 lx**
Grundlichtfunktion	**Nein**
Hauptlicht einstellbar	**Nein**
Einstellungen via	**Bus**
Mit Fernbedienung	**Nein**
Dämmerungseinstellung Teach	**Nein**

GEHÄUSE & MATERIAL

Schutzart	**IP20**
Umgebungstemperatur	**-25...+55 °C**
Montageort	**Decke**
Anwendung Ort	**Innenbereich**
Montageart	**Unterputz**
Werkstoff	**Kunststoff**
Anwendung Raum	**Aufenthaltsraum, Dienstzimmer, Einzelbüro, Funktionsraum / Nebenraum, Grossraumbüro, Innenbereich, Klassenzimmer, Konferenzraum / Besprechungsraum, Treppenhaus, WC / Waschraum**
Farbe	**Weiss**
Farbe RAL	**9010**

LIEFERUMFANG & GARANTIE

Herstellergarantie	**5 Jahre**
Inkl. Eckwandhalter	**Nein**

ZERTIFIKATE & EPREL

Ausweise/Zertifikate	**DALI-2**

US 360 DALI-2 Input Device

PRÄSENZMELDER

EAN **4007841057534**
E-Nr. **535933300**

Illustrationen

TECHNISCHE ZEICHNUNGEN

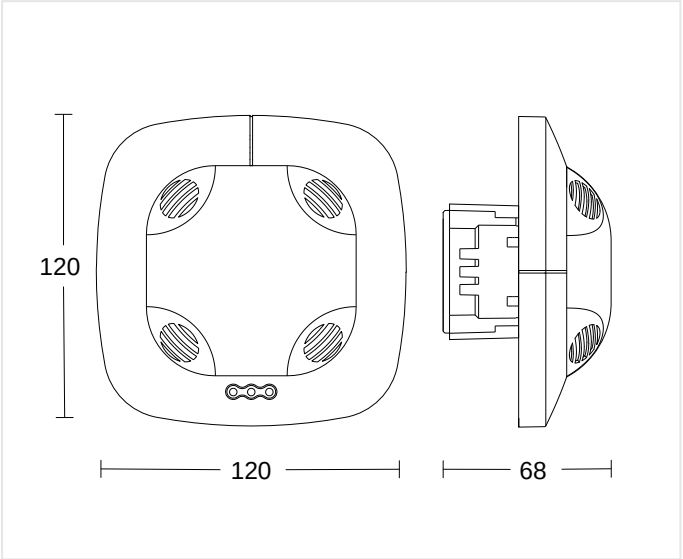

67 x 120 x 120 mm

MONTAGEHÖHE

2,5 – 3,5 m	2,5 m	3,50 m
BEREICH	OPTIMAL	MAX

US 360 DALI-2 Input Device

PRÄSENZMELDER

EAN **4007841057534**
E-Nr. **535933300**

Schaltbilder

SCHALTPLAN 1

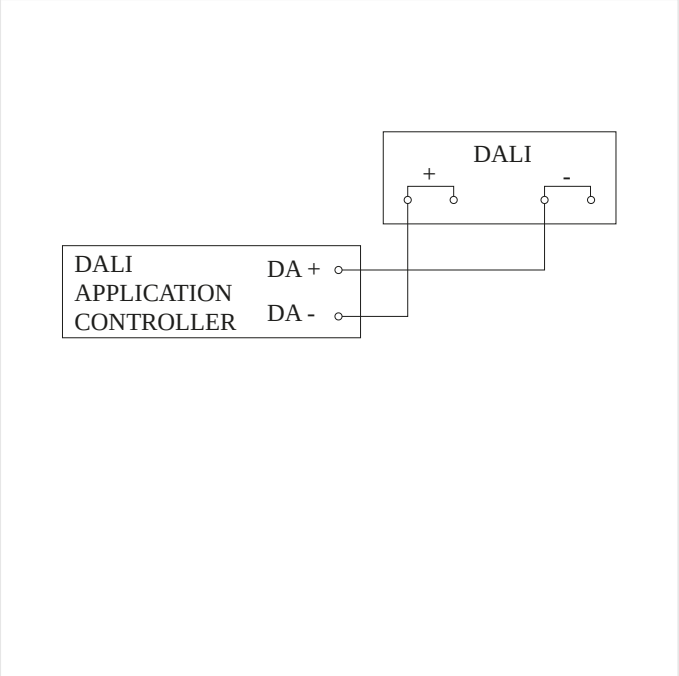

Schaltplan

US 360 DALI-2 Input Device

PRÄSENZMELDER

EAN **4007841057534**
E-Nr. **535933300**

Zubehör

	ARTIKELNUMMER	BEZEICHNUNG	KATEGORIE
	4007841003036	**Control PRO Schutzkorb**	Zubehör
	4007841009151	**Smart Remote**	Zubehör
	4007841000363	**Aufputz-Adapter Control Pro IP54 weiss**	Zubehör

BESTELLANGABEN

Art.-Nr.	4007841057534
EAN	4007841057534
E-Nummer	535933300
Typ	**US 360 DALI-2 Input Device**

nevalux AG
Neugrütstrasse 2
8610 Uster
+41 44 508 78 78
info@nevalux.swiss