US 360 DALI-2 Input Device

RILEVATORE DI PRESENZA

EAN 4007841057534
E-Nr. 535933300

- Adattatore per montaggio in superficie optional
- Gabbia di protezione opzionale

steinel

67 x 120 x 120 mm



US 360 DALI-2 Input Device

RILEVATORE DI PRESENZA

EAN **4007841057534**
E-Nr. **535933300**

Dati tecnici

IDENTIFICAZIONE

Versione	**Rilevatore di presenza**

DIMENSIONI

Dimensioni L × P × A	**67 x 120 x 120 mm**

ELETTRICO

Allacciamento alla rete	**12 – 22,5 V**
Dettaglio tensione di alimentazione	**Bus DALI**
Uscita di controllo DALI	**Adressable / Slave**

TECNOLOGIA DEI SENSORI

Altezza di montaggio max.	**3,50 m**
Tecnologia del sensore	**Ultrasuoni**
Con sensore di movimento	**Sì**
Angolo di rilevamento	**360 °**
Angolo di apertura	**180 °**
Protezione anti-intrusione	**Sì**
Mascheramento per segmenti	**No**
Scalabilità elettronica	**Sì**
Scalabilità meccanica	**No**
Portata radiale	**Ø 10 m (79 m²)**
Portata tangenziale	**Ø 6 m (28 m²)**
Altezza di montaggio	**2,5 – 3,5 m**
Portata presenza	**Ø 6 m (28 m²)**
Tecnologia US	**40 kHz**
Altezza di montaggio ottimale	**2,5 m**

CONNETTIVITÀ

Collegamento in rete	**Sì**
Tipo di collegamento in rete	**Master/Slave**
Numero di partecipanti DALI	**12**
Con accoppiatore bus	**Sì**
Collegamento in rete tramite	**bus DALI**

TECNICA DELL'ILLUMINAZIONE

Avvio luce dolce	**No**
Regolazione luce costante	**No**

IMPOSTAZIONI

Interruttore crepuscolare	**Sì**
Regolazione crepuscolare	**10 – 1000 lx**
Funzione luce di base	**No**
Luce principale regolabile	**No**
Impostazioni tramite	**Bus**
Con telecomando	**No**
Regolazione crepuscolare Teach	**No**

ALLOGGIAMENTO E MATERIALE

Grado di protezione	**IP20**
Temperatura ambiente	**-25...+55 °C**
Luogo di montaggio	**soffitto**
Luogo di applicazione	**Interni**
Tipo di montaggio	**Da incasso**
Materiale	**Plastica**
Applicazione ambiente	**Interni, WC / docce, aree di soggiorno, aula, camere di servizio, locale multiuso / di servizio, sala conferenze / sale riunioni, ufficio open space, ufficio singolo, vano scala**
Colore	**bianco**
Colore RAL	**9010**

CONTENUTO DELLA FORNITURA E GARANZIA

Garanzia del produttore	**5 anni**
Supporto angolare incluso	**No**

CERTIFICATI ED EPREL

Certificati	**DALI-2**

US 360 DALI-2 Input Device

RILEVATORE DI PRESENZA

EAN **4007841057534**
E-Nr. **535933300**

Illustrazioni

DISEGNI TECNICI

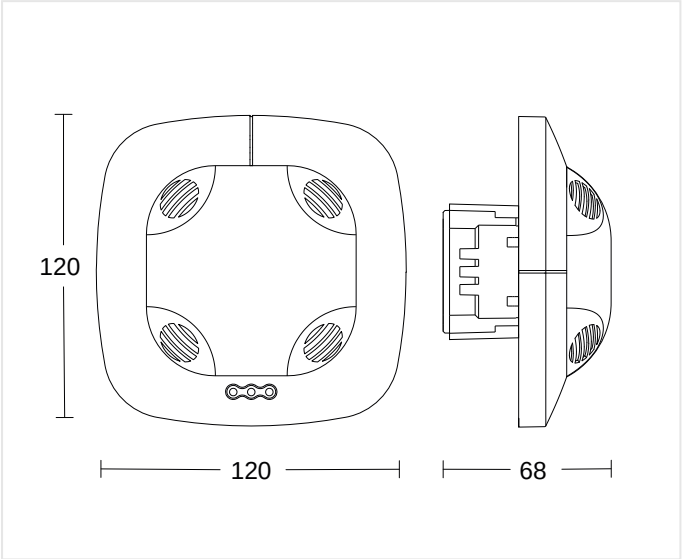

67 x 120 x 120 mm

ALTEZZA DI MONTAGGIO

2,5 – 3,5 m	2,5 m	3,50 m
BEREICH	OPTIMAL	MAX

US 360 DALI-2 Input Device

RILEVATORE DI PRESENZA

EAN **4007841057534**
E-Nr. **535933300**

Schemi elettrici

SCHEMA 1

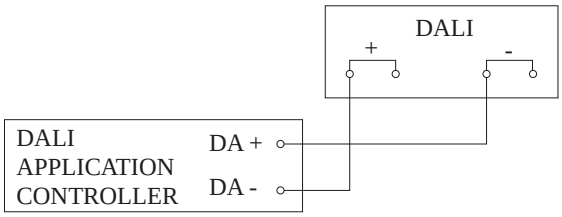

Schema elettrico

US 360 DALI-2 Input Device

RILEVATORE DI PRESENZA

EAN **4007841057534**
E-Nr. **535933300**

Accessori

	CODICE ARTICOLO	DENOMINAZIONE	CATEGORIA
	4007841003036	**Control PRO Schutzkorb**	Accessori
	4007841009151	**Smart Remote**	Accessori
	4007841000363	**Aufputz-Adapter Control Pro IP54 weiss**	Accessori

DATI PER L'ORDINE

Art.-Nr.	4007841057534
EAN	4007841057534
N. E	535933300
Typ	**US 360 DALI-2 Input Device**

neva lux

nevalux AG
Neugrütstrasse 2
8610 Uster
+41 44 508 78 78
info@nevalux.swiss