IR Micro DALI-2 Input Device

PRÄSENZMELDER

EAN 4007841057732
E-Nr. 535932200

- Klein. Rund. Flach. Kompakte, unauffällige Einzelplatzlösung. 360°-Passiv-Infrarot-Sensor IR Micro mit einem Präsenzbereich von 4 x 4 m (präsenz und radial) bzw. 6 x 6 m (tangential). DALI-2 Input Device erlaubt Sensoren, die erhobenen Sensordaten an übergeordnete Lichtmanagement-Systeme (z.B. LiveLink) zu übermitteln.

steinel

80 x 21 mm



IR Micro DALI-2 Input Device

PRÄSENZMELDER

EAN **4007841057732**
E-Nr. **535932200**

Technische Daten

IDENTIFIKATION

Ausführung	**Präsenzmelder**

ABMESSUNGEN

Abmessungen Ø × H	**80 x 21 mm**

ELEKTRIK

Netzanschluss	**12 – 22,5 V**
Versorgungsspannung Detail	**DALI-Bus**
Schaltausgang 1 potenzialfrei	**Nein**
Steuerausgang DALI	**Adressable / Slave**

SENSORIK

Montagehöhe max.	**5,00 m**
Sensortechnologie	**Passiv Infrarot**
Mit Bewegungsmelder	**Ja**
Erfassungswinkel	**360 °**
Öffnungswinkel	**160 °**
Unterkriechschutz	**Ja**
Segmentweise Ausblendung	**Nein**
Elektronische Skalierbarkeit	**Nein**
Mechanische Skalierbarkeit	**Nein**
Reichweite radial	**4 x 4 m (16 m²)**
Reichweite tangential	**6 x 6 m (36 m²)**
Schaltzonen	**168 Schaltzonen**
Montagehöhe	**2,0 – 5,0 m**
Reichweite Präsenz	**4 x 4 m (16 m²)**
Optimale Montagehöhe	**2,8 m**

VERNETZUNG

Vernetzung	**Ja**
Art der Vernetzung	**Master/Slave**
Anzahl DALI-Teilnehmer	**2**
Mit Busankopplung	**Ja**
Vernetzung via	**DALI-Bus**

LICHTTECHNIK

Softlichtstart	**Nein**
Konstantlichtregelung	**Nein**

EINSTELLUNGEN

Dämmerungsschalter	**Ja**
Dämmerungseinstellung	**2 – 1000 lx**
Grundlichtfunktion	**Nein**
Hauptlicht einstellbar	**Nein**
Einstellungen via	**Bus**
Mit Fernbedienung	**Nein**
Dämmerungseinstellung Teach	**Nein**

GEHÄUSE & MATERIAL

Schutzart	**IP20**
Umgebungstemperatur	**0...+40 °C**
Montageort	**Decke**
Anwendung Ort	**Innenbereich**
Montageart	**Unterputz**
Werkstoff	**Kunststoff**
Anwendung Raum	**Einzelbüro, Funktionsraum / Nebenraum, Hotelzimmer, Innenbereich, Pflegezimmer, WC / Waschraum**
Farbe	**Weiss**
Farbe RAL	**9003**

LIEFERUMFANG & GARANTIE

Herstellergarantie	**5 Jahre**
Inkl. Eckwandhalter	**Nein**

ZERTIFIKATE & EPREL

Ausweise/Zertifikate	**DALI-2**

IR Micro DALI-2 Input Device

PRÄSENZMELDER

EAN **4007841057732**
E-Nr. **535932200**

Illustrationen

TECHNISCHE ZEICHNUNGEN

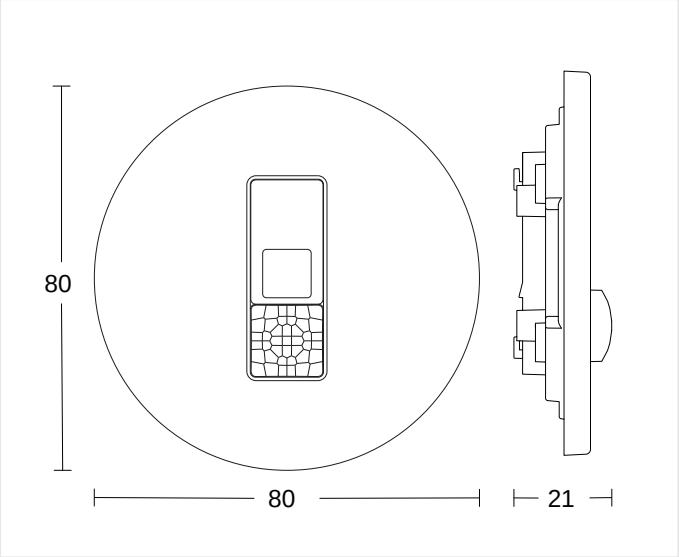

80 x 21 mm

MONTAGEHÖHE

2,0 – 5,0 m	2,8 m	5,00 m
BEREICH	OPTIMAL	MAX

IR Micro DALI-2 Input Device

PRÄSENZMELDER

EAN 4007841057732
E-Nr. 535932200

Schaltbilder

SCHALTPLAN 1

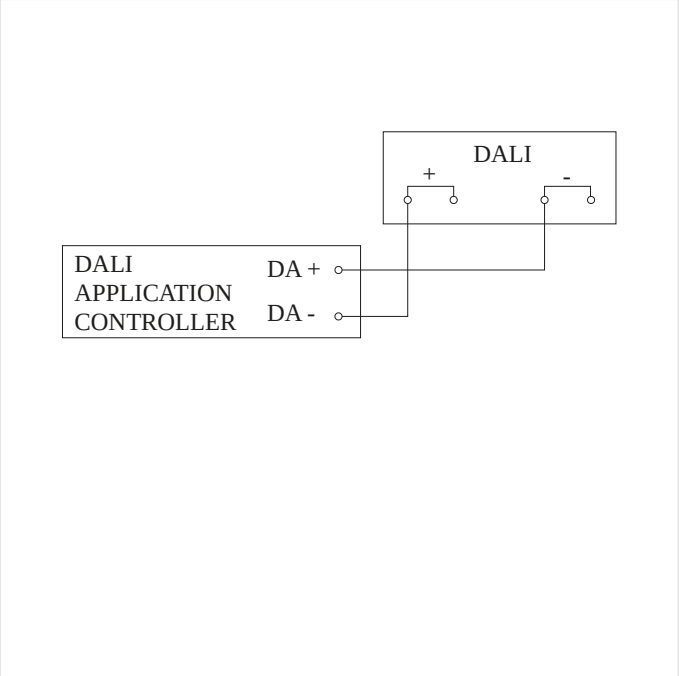

Schaltplan

IR Micro DALI-2 Input Device

PRÄSENZMELDER

EAN **4007841057732**
E-Nr. **535932200**

Zubehör

BESTELLANGABEN

Art.-Nr.	4007841057732
EAN	4007841057732
E-Nummer	535932200
Typ	**IR Micro DALI-2 Input Device**

nevalux AG
Neugrütstrasse 2
8610 Uster
+41 44 508 78 78
info@nevalux.swiss