IR Micro DALI-2 Input Device

DÉTECTEUR DE PRÉSENCE

EAN 4007841057732
E-Nr. 535932200

- Petit. Rond. Plat. La solution compacte et discrète pour poste de travail individuel. Détecteur IR Micro infrarouge passif de 360° avec la détection d'une zone de présence de 4 x 4 m (présence et radiale) ou de 6 x 6 m (tangentielle). DALI-2 Input Device permet aux détecteurs de transmettre les données de détection relevées aux systèmes de gestion de l'éclairage (e.g. LiveLink) de niveau supérieur.

steinel

80 x 21 mm



IR Micro DALI-2 Input Device

DÉTECTEUR DE PRÉSENCE

EAN **4007841057732**
E-Nr. **535932200**

Caractéristiques techniques

IDENTIFICATION

Modèle	**Détecteur de présence**

DIMENSIONS

Dimensions Ø × H	**80 x 21 mm**

ÉLECTRICITÉ

Raccordement secteur	**12 – 22,5 V**
Détail tension d'alimentation	**Bus DALI**
Sortie de commutation 1 sans potentiel	**Non**
Sortie de commande DALI	**Adressable / Esclave**

TECHNOLOGIE DE DÉTECTION

Hauteur de montage max.	**5,00 m**
Technologie de capteur	**infrarouge passif**
Avec détecteur de mouvement	**Oui**
Angle de détection	**360 °**
Angle d'ouverture	**160 °**
Protection anti-contournement	**Oui**
Occultation par segments	**Non**
Évolutivité électronique	**Non**
Évolutivité mécanique	**Non**
Portée radiale	**4 x 4 m (16 m²)**
Portée tangentielle	**6 x 6 m (36 m²)**
Zones de commutation	**168 zones de commutation**
Hauteur de montage	**2,0 – 5,0 m**
Portée présence	**4 x 4 m (16 m²)**
Hauteur de montage optimale	**2,8 m**

CONNECTIVITÉ

Mise en réseau	**Oui**
Type de mise en réseau	**Maître/Esclave**
Nombre de participants DALI	**2**
Avec coupleur de bus	**Oui**
Mise en réseau via	**Bus DALI**

TECHNIQUE D'ÉCLAIRAGE

Démarrage progressif	**Non**
Régulation de l'éclairage constant	**Non**

RÉGLAGES

Interrupteur crépusculaire	**Oui**
Réglage crépusculaire	**2 – 1000 lx**
Fonction lumière de base	**Non**
Lumière principale réglable	**Non**
Réglages via	**Bus**
Avec télécommande	**Non**
Réglage crépusculaire Teach	**Non**

BOÎTIER ET MATÉRIAU

Indice de protection	**IP20**
Température ambiante	**0...+40 °C**
Lieu de montage	**plafond**
Lieu d'application	**Intérieur**
Type de montage	**Montage encastré**
Matériau	**Plastique**
Application pièce	**bureau individuel, chambre d'hôtel, chambre médicalisée, espace fonctionnel / local annexe, WC / salle d\'eau, Intérieur**
Couleur	**blanc**
Couleur RAL	**9003**

CONTENU DE LA LIVRAISON ET GARANTIE

Garantie fabricant	**5 ans**
Support mural d'angle inclus	**Non**

CERTIFICATS ET EPREL

Certificats	**DALI-2**

IR Micro DALI-2 Input Device

DÉTECTEUR DE PRÉSENCE

EAN **4007841057732**
E-Nr. **535932200**

Illustrations

PLANS TECHNIQUES

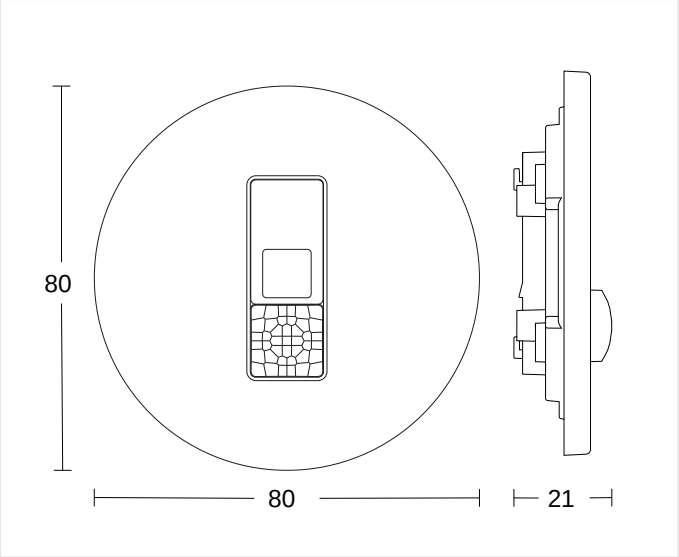

80 x 21 mm

HAUTEUR DE MONTAGE

2,0 – 5,0 m	2,8 m	5,00 m
BEREICH	OPTIMAL	MAX

IR Micro DALI-2 Input Device

DÉTECTEUR DE PRÉSENCE

EAN 4007841057732
E-Nr. 535932200

Schémas de câblage

SCHÉMA 1

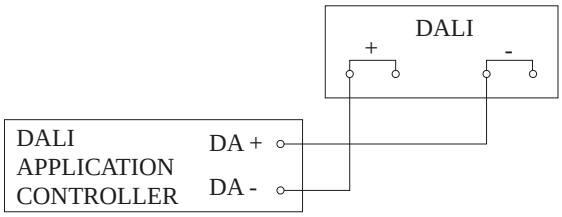

Schéma du circuit

IR Micro DALI-2 Input Device

DÉTECTEUR DE PRÉSENCE

EAN **4007841057732**
E-Nr. **535932200**

Accessoires

INFORMATIONS DE COMMANDE

Art.-Nr.	4007841057732
EAN	4007841057732
N° E	535932200
Typ	**IR Micro DALI-2 Input Device**

nevalux AG
Neugrütstrasse 2
8610 Uster
+41 44 508 78 78
info@nevalux.swiss