IR Micro DALI-2 Input Device

RILEVATORE DI PRESENZA

EAN 4007841057732
E-Nr. 535932200

- Piccolo. Rotonda. Piatto. Soluzione stand-alone compatta e discreta. Sensore infrarosso passivo a 360° IR Micro con un campo di presenza di 4 x 4 m (presenza e radiale) o 6 x 6 m (tangenziale). Il dispositivo di ingresso DALI-2 permette ai sensori di trasmettere i dati raccolti ai sistemi di gestione dell'illuminazione di livello superiore (ad esempio LiveLink).

steinel

80 x 21 mm



IR Micro DALI-2 Input Device

RILEVATORE DI PRESENZA

EAN **4007841057732**
E-Nr. **535932200**

Dati tecnici

IDENTIFICAZIONE

Versione	**Rilevatore di presenza**

DIMENSIONI

Dimensioni Ø × A	**80 x 21 mm**

ELETTRICO

Allacciamento alla rete	**12 – 22,5 V**
Dettaglio tensione di alimentazione	**Bus DALI**
Uscita di commutazione 1 a potenziale zero	**No**
Uscita di controllo DALI	**Adressable / Slave**

TECNOLOGIA DEI SENSORI

Altezza di montaggio max.	**5,00 m**
Tecnologia del sensore	**Infrarossi passivi**
Con sensore di movimento	**Sì**
Angolo di rilevamento	**360 °**
Angolo di apertura	**160 °**
Protezione anti-intrusione	**Sì**
Mascheramento per segmenti	**No**
Scalabilità elettronica	**No**
Scalabilità meccanica	**No**
Portata radiale	**4 x 4 m (16 m²)**
Portata tangenziale	**6 x 6 m (36 m²)**
Zone di commutazione	**168 zone di commutazione**
Altezza di montaggio	**2,0 – 5,0 m**
Portata presenza	**4 x 4 m (16 m²)**
Altezza di montaggio ottimale	**2,8 m**

CONNETTIVITÀ

Collegamento in rete	**Sì**
Tipo di collegamento in rete	**Master/Slave**
Numero di partecipanti DALI	**2**
Con accoppiatore bus	**Sì**
Collegamento in rete tramite	**bus DALI**

TECNICA DELL'ILLUMINAZIONE

Avvio luce dolce	**No**
Regolazione luce costante	**No**

IMPOSTAZIONI

Interruttore crepuscolare	**Sì**
Regolazione crepuscolare	**2 – 1000 lx**
Funzione luce di base	**No**
Luce principale regolabile	**No**
Impostazioni tramite	**Bus**
Con telecomando	**No**
Regolazione crepuscolare Teach	**No**

ALLOGGIAMENTO E MATERIALE

Grado di protezione	**IP20**
Temperatura ambiente	**0...+40 °C**
Luogo di montaggio	**soffitto**
Luogo di applicazione	**Interni**
Tipo di montaggio	**Da incasso**
Materiale	**Plastica**
Applicazione ambiente	**Interni, WC / docce, camere assistite, camere di hotel, locale multiuso / di servizio, ufficio singolo**
Colore	**bianco**
Colore RAL	**9003**

CONTENUTO DELLA FORNITURA E GARANZIA

Garanzia del produttore	**5 anni**
Supporto angolare incluso	**No**

CERTIFICATI ED EPREL

Certificati	**DALI-2**

IR Micro DALI-2 Input Device

RILEVATORE DI PRESENZA

EAN **4007841057732**
E-Nr. **535932200**

Illustrazioni

DISEGNI TECNICI

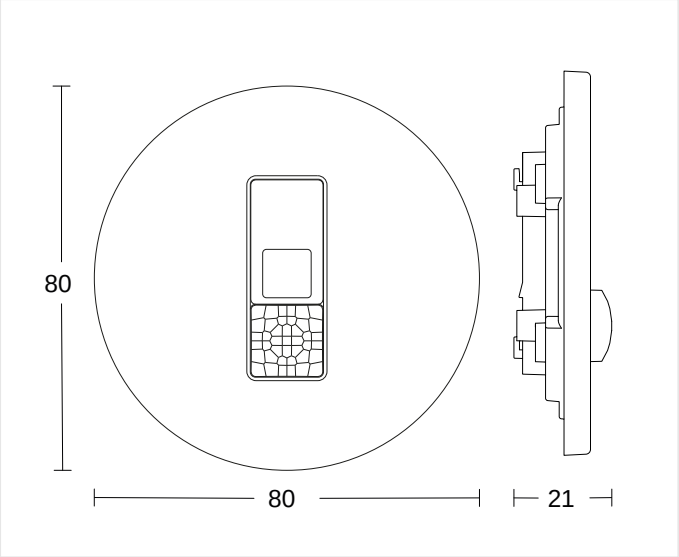

80 x 21 mm

ALTEZZA DI MONTAGGIO

2,0 – 5,0 m	2,8 m	5,00 m
BEREICH	OPTIMAL	MAX

IR Micro DALI-2 Input Device

RILEVATORE DI PRESENZA

EAN 4007841057732
E-Nr. 535932200

Schemi elettrici

SCHEMA 1

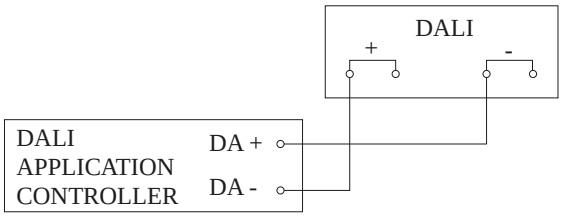

Schema elettrico

IR Micro DALI-2 Input Device

RILEVATORE DI PRESENZA

EAN **4007841057732**
E-Nr. **535932200**

Accessori

DATI PER L'ORDINE

Art.-Nr.	4007841057732
EAN	4007841057732
N. E	535932200
Typ	**IR Micro DALI-2 Input Device**

neva
lux

nevalux AG
Neugrütstrasse 2
8610 Uster
+41 44 508 78 78
info@nevalux.swiss