IR Quattro SLIM 4m KNX

DÉTECTEUR DE PRÉSENCE

EAN 4007841058494
E-Nr. 535932408

- Partie visible après montage extrêmement petite
- Lentille rétinienne de qualité supérieure
- Uniquement réglable avec télécommandes disponibles en option
- Télécommande Smart Remote en option

55 x 77 x 77 mm



IR Quattro SLIM 4m KNX

DÉTECTEUR DE PRÉSENCE

EAN **4007841058494**
E-Nr. **535932408**

Caractéristiques techniques

IDENTIFICATION

Modèle	**Détecteur de présence**

DIMENSIONS

Dimensions L × l × H	**55 x 77 x 77 mm**

ÉLECTRICITÉ

Détail tension d'alimentation	**Bus KNX**

TECHNOLOGIE DE DÉTECTION

Hauteur de montage max.	**4,00 m**
Technologie de capteur	**infrarouge passif**
Avec détecteur de mouvement	**Oui**
Angle de détection	**360 °**
Angle d'ouverture	**71 °**
Protection anti-contournement	**Oui**
Occultation par segments	**Non**
Évolutivité électronique	**Non**
Évolutivité mécanique	**Non**
Détail de la portée	**Lentille rétinienne et une structure de Fresnel hexagonale**
Portée radiale	**4 x 4 m (16 m²)**
Portée tangentielle	**4 x 4 m (16 m²)**
Zones de commutation	**260 zones de commutation**
Hauteur de montage	**2,5 – 4,0 m**
Portée présence	**4 x 4 m (16 m²)**
Hauteur de montage optimale	**2,8 m**

CONNECTIVITÉ

Mise en réseau	**Oui**
Type de mise en réseau	**Maître/Esclave, Maître/Maître**
Fonctions KNX	**Interrupteur crépusculaire\nFonction balisage\nValeur de luminosité\nSortie CVC\nRéglage de l\'éclairage permanent\nSortie de la lumière 4x\nSortie présence\nFonction diurne / nocturne\nFonction logique**
Avec coupleur de bus	**Oui**
Mise en réseau via	**Bus KNX**

TECHNIQUE D'ÉCLAIRAGE

Démarrage progressif	**Oui**
Éclairage permanent	**commutable**
Régulation de l'éclairage constant	**Non**

RÉGLAGES

Interrupteur crépusculaire	**Oui**
Réglage crépusculaire	**10 – 1000 lx**
Réglage du temps	**10 s – 1092 min**
Fonction lumière de base	**Oui**
Lumière principale réglable	**0 - 100 %**
Réglages via	**Logiciel ETS, Télécommande, Smart Remote**
Avec télécommande	**Non**
Réglage crépusculaire Teach	**Oui**

BOÎTIER ET MATÉRIAU

Indice de protection	**IP20**
Classe de protection	**II**
Température ambiante	**0...+40 °C**
Lieu de montage	**plafond**
Lieu d'application	**Intérieur**
Type de montage	**Encastré plafond**
Matériau	**Plastique**
Application pièce	**bureau individuel, chambre d'hôtel, chambre médicalisée, espace fonctionnel / local annexe, WC / salle d\'eau, Intérieur**
Couleur	**blanc**
Couleur RAL	**9010**

CONTENU DE LA LIVRAISON ET GARANTIE

Garantie fabricant	**5 ans**
Support mural d'angle inclus	**Non**

IR Quattro SLIM 4m KNX

DÉTECTEUR DE PRÉSENCE

EAN **4007841058494**
E-Nr. **535932408**

Illustrations

PLANS TECHNIQUES

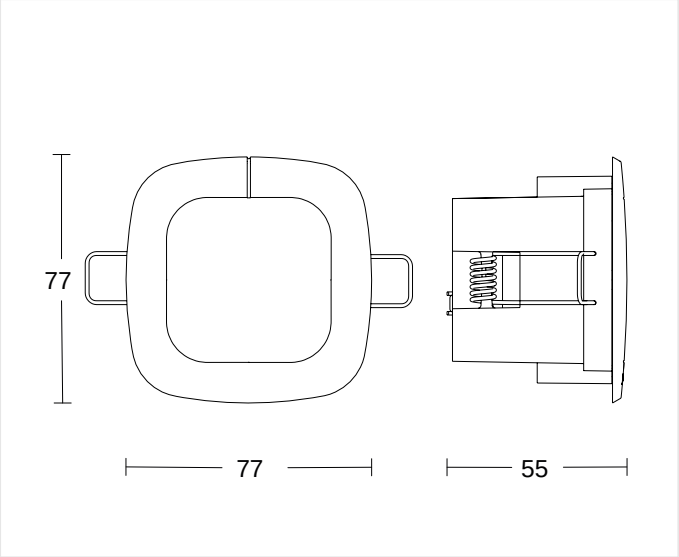

55 x 77 x 77 mm

HAUTEUR DE MONTAGE

2,5 – 4,0 m	2,8 m	4,00 m
BEREICH	OPTIMAL	MAX

IR Quattro SLIM 4m KNX

DÉTECTEUR DE PRÉSENCE

EAN **4007841058494**
E-Nr. **535932408**

Accessoires

	RÉFÉRENCE	DÉSIGNATION	CATÉGORIE
	4007841009151	**Smart Remote**	Accessoires
	4007841593018	**Service Fernbedienung RC6 KNX**	Accessoires
	4007841592912	**Nutzer Fernbedienung RC7 KNX**	Accessoires

INFORMATIONS DE COMMANDE

Art.-Nr.	4007841058494
EAN	4007841058494
N° E	535932408
Typ	**IR Quattro SLIM 4m KNX**

nevalux AG
Neugrütstrasse 2
8610 Uster
+41 44 508 78 78
info@nevalux.swiss