IR Quattro SLIM 4m KNX

RILEVATORE DI PRESENZA

EAN 4007841058494
E-Nr. 535932408

- Altezza di montaggio estremamente ridotta
- Lente a retina di alta qualità
- Impostabile solo con telecomandi optional
- Telecomando Smart Remote optional

steinel

55 x 77 x 77 mm



IR Quattro SLIM 4m KNX

RILEVATORE DI PRESENZA

EAN **4007841058494**
E-Nr. **535932408**

Dati tecnici

IDENTIFICAZIONE

Versione	**Rilevatore di presenza**

DIMENSIONI

Dimensioni L × P × A	**55 x 77 x 77 mm**

ELETTRICO

Dettaglio tensione di alimentazione	**KNX-bus**

TECNOLOGIA DEI SENSORI

Altezza di montaggio max.	**4,00 m**
Tecnologia del sensore	**Infrarossi passivi**
Con sensore di movimento	**Sì**
Angolo di rilevamento	**360 °**
Angolo di apertura	**71 °**
Protezione anti-intrusione	**Sì**
Mascheramento per segmenti	**No**
Scalabilità elettronica	**No**
Scalabilità meccanica	**No**
Dettaglio della portata	**Lente a retina e struttura Fresnel esagonale**
Portata radiale	**4 x 4 m (16 m²)**
Portata tangenziale	**4 x 4 m (16 m²)**
Zone di commutazione	**260 zone di commutazione**
Altezza di montaggio	**2,5 – 4,0 m**
Portata presenza	**4 x 4 m (16 m²)**
Altezza di montaggio ottimale	**2,8 m**

CONNETTIVITÀ

Collegamento in rete	**Sì**
Tipo di collegamento in rete	**Master/Slave, Master/Master**
Funzioni KNX	**Interruttori crepuscolari\nFunzione luce di base\nLivello di luminosità\nUscita HVAC\nRegolazione per mantenere luce costante\nUscita luce 4x\nUscita presenza\nFunzione giorno / funzione notte\nPorta logica**
Con accoppiatore bus	**Sì**
Collegamento in rete tramite	**bus KNX**

TECNICA DELL'ILLUMINAZIONE

Avvio luce dolce	**Sì**
Luce permanente	**commutabile**
Regolazione luce costante	**No**

IMPOSTAZIONI

Interruttore crepuscolare	**Sì**
Regolazione crepuscolare	**10 – 1000 lx**
Impostazione del tempo	**10 s – 1092 min**
Funzione luce di base	**Sì**
Luce principale regolabile	**0 - 100 %**
Impostazioni tramite	**Software ETS, Telecomando, Smart Remote**
Con telecomando	**No**
Regolazione crepuscolare Teach	**Sì**

ALLOGGIAMENTO E MATERIALE

Grado di protezione	**IP20**
Classe di protezione	**II**
Temperatura ambiente	**0...+40 °C**
Luogo di montaggio	**soffitto**
Luogo di applicazione	**Interni**
Tipo di montaggio	**Incasso a soffitto**
Materiale	**Plastica**
Applicazione ambiente	**Interni, WC / docce, camere assistite, camere di hotel, locale multiuso / di servizio, ufficio singolo**
Colore	**bianco**
Colore RAL	**9010**

CONTENUTO DELLA FORNITURA E GARANZIA

Garanzia del produttore	**5 anni**
Supporto angolare incluso	**No**

IR Quattro SLIM 4m KNX

RILEVATORE DI PRESENZA

EAN **4007841058494**
E-Nr. **535932408**

Illustrazioni

DISEGNI TECNICI

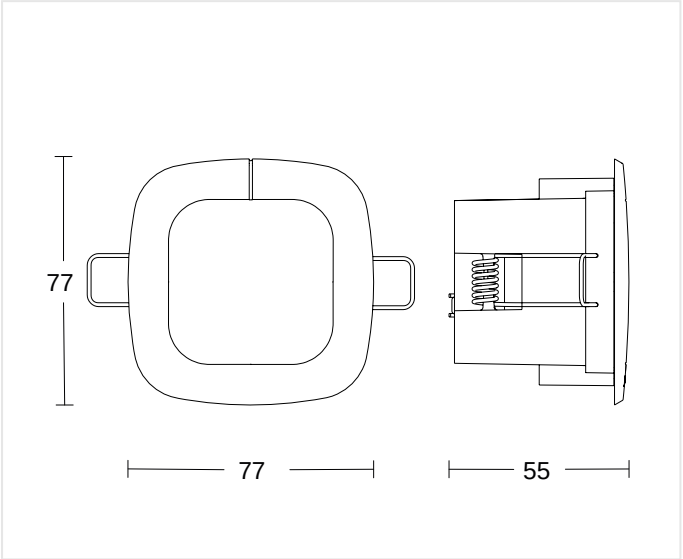

55 x 77 x 77 mm

ALTEZZA DI MONTAGGIO

2,5 – 4,0 m	2,8 m	4,00 m
BEREICH	OPTIMAL	MAX

IR Quattro SLIM 4m KNX

RILEVATORE DI PRESENZA

EAN 4007841058494
E-Nr. 535932408

Accessori

	CODICE ARTICOLO	DENOMINAZIONE	CATEGORIA
	4007841009151	**Smart Remote**	Accessori
	4007841593018	**Service Fernbedienung RC6 KNX**	Accessori
	4007841592912	**Nutzer Fernbedienung RC7 KNX**	Accessori

DATI PER L'ORDINE

Art.-Nr.	4007841058494
EAN	4007841058494
N. E	535932408
Typ	**IR Quattro SLIM 4m KNX**

neva lux

nevalux AG
Neugrütstrasse 2
8610 Uster
+41 44 508 78 78
info@nevalux.swiss